JA-112E Module d'accès d'un bus avec RFID

Ce document a été traduit mécaniquement à partir de l'original anglais. En cas d'incertitude ou de doute, veuillez vous référer à la version originale du document. Si vous rencontrez des erreurs ou si vous avez d'autres questions, contactez le support technique (les coordonnées se trouvent à la fin de ce document).

Le module d'accès est un composant du système ***JABLOTRON.*** *Son architecture modulaire permet aux utilisateurs de créer une combinaison dont la taille d'installation répond parfaitement à leurs besoins. L'installation du composant doit être effectuée par un technicien formé disposant d'un certificat valide délivré par un distributeur autorisé.* ***Le produit est compatible avec les centrales d'alarme JA-101K, JA-103K, JA-106K et JA-107K.***

Le module comprend un premier segment de commande (1) et un lecteur de carte/étiquette RFID (3). Les segments JA-192E, JA-192E-WH peuvent être utilisés pour étendre l'unité du nombre de segments requis (le nombre maximum autorisé est de 20 sur une marche).

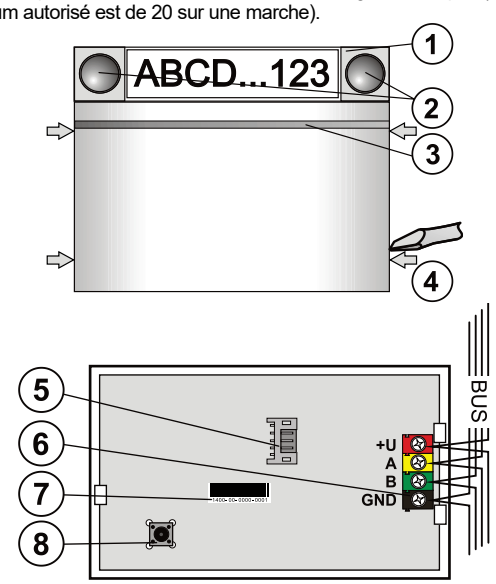

Figure 1 : Description des parties du produit

***1** – segment de contrôle ; **2** – boutons de segment ; **3** – bouton d'activation rétroéclairé avec lecteur RFID ; **4** – languettes pour l'ouverture du module ; **5** – connecteur pour les segments de contrôle ; **6** – bornes BUS, **7** – code de production ; **8** – contact de sabotage.*

Installateur

1. Appuyez une à une sur les quatre languettes (4) situées sur les côtés et dégagez le module de la base en plastique.
2. Lors de l'installation de plusieurs segments de contrôle, retirez d'abord le couvercle de la prise sur le 1(er) segment.
3. Retirez le couvercle en plastique transparent des segments (en faisant levier sur les deux côtés du segment près des boutons).
4. Connectez toujours les fils du segment au connecteur du segment précédent et enclenchez-les l'un dans l'autre (nous vous recommandons d'enrouler les fils en tournant le segment de 360° - cela évitera d'endommager les fils entre les parties en plastique). Utilisez cette méthode pour installer tous les segments nécessaires. Enfin, enfoncez le couvercle de la prise.
5. Faites passer le **câble à travers la base en plastique et fixez la base** à l'endroit choisi avec les segments à l'aide d'une **pince.** à l'endroit choisi avec les segments à l'**aide de vis.** Si vous avez besoin de plus de segments, fixez-les également au mur à l'aide de vis.
6. Connectez le câble du bus aux bornes du bus (6).

Lorsque vous connectez le module au bus, mettez toujours l'alimentation hors tension.

7. Connectez les fils des segments au connecteur interne du module (5).
8. Insérez le module RFID dans la base. Lorsque vous utilisez plus de deux segments, nous vous recommandons de visser un segment sur trois.
9. Procédez conformément au manuel d'installation de la centrale d'alarme. Procédure de base :
   a. Lorsque le composant est mis en marche, le bouton d'activation jaune rétroéclairé (3) se met à clignoter de manière répétée pour indiquer que le module n'a pas été inscrit dans le système.
   b. Allez dans le logiciel **F-Link**, sélectionnez la position requise dans la fenêtre des appareils et lancez le mode d'inscription en cliquant sur l'option Enroll. la fenêtre ***Composants*** et lancez le mode d'inscription en cliquant sur l'option *Inscrire*.
   c. Appuyez sur le bouton d'activation rétroéclairé (3) - le module d'accès est ainsi inscrit et l'indicateur LED jaune s'éteint.
10. Lorsque vous avez terminé l'installation, insérez des étiquettes descriptives sur les couvercles transparents des segments et fermez-les, voir figure 3. L'impression des étiquettes est un armement partiel du logiciel F-Link (fenêtre ***Dispositifs***, à la position du module - ***Paramètres internes***).

***Notes** : Le module peut également être enrôlé dans le système F-Link :*

- *Le module peut également être inscrit au système en saisissant son code de production (7) dans le logiciel F-Link ou à l'aide d'un lecteur de code-barres.*
- *Tous les numéros indiqués sous le code à barres doivent être saisis (1400-00-0000-0001).*

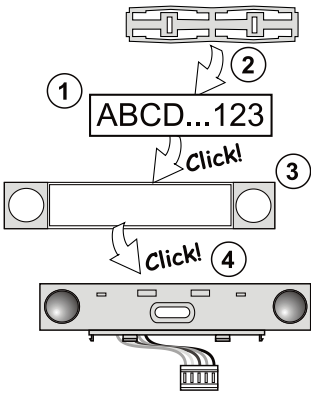

Figure 3 : Insertion d'une étiquette dans un segment de commande

Modifications de l'unité

Si vous devez modifier les différents segments de l'unité, il est possible de les séparer en faisant levier sur les espaces de séparation correspondants d'un côté (latéralement par rapport aux boutons). Assurez-vous que le bus système est déconnecté.

Configuration des propriétés

Allez dans la fenêtre des ***composants*** dans le logiciel F-Link. Lorsque vous êtes à la position du module, utilisez l'option ***Paramètres internes***. L'unité en question est affichée et il est possible d'en armer les propriétés. Les Paramètres internes sont séparés en 2 onglets de base : ***Segments*** et ***Configuration***.

Il est possible d'armer les fonctions requises pour les **segments** individuels (contrôle des sections, signalisation de l'état des sections, déclenchement d'alarmes, contrôle des sorties PG, signalisation de l'état des sorties PG, etc.) Pour plus de détails, consultez le logiciel F-Link.

3rdonglet de paramétrage optionnel **Segment commun** - configuration et description de la fonction

Une *section commune* (jusqu'à 2 d'entre elles sont autorisées sur un module d'accès) simule l'appui simultané sur plusieurs segments placés sur ce module et qui contrôlent des sections. Dans l'onglet ***Segments***, sélectionnez la fonction de segment spécifique appelée ***Segment commun A (B)***. Ensuite, dans le nouvel onglet ***Segment commun***, sélectionnez les segments qui seront actionnés en bloc.

Remarque : *un module doit être équipé d'un minimum de 3 segments, sinon cette fonction ne peut pas être utilisée.*

Les *sections sélectionnées* seront toutes armées/désarmées après avoir appuyé sur un bouton du segment commun.

Si les états des segments commandés par le *segment commun* sont mélangés, seuls les segments qui doivent être modifiés seront armés/désarmés.

Si le réglage partiel est activé pour certains segments, le segment commun le respecte : 1èmepression = réglage partiel, 2èmepression = réglage complet. Il n'est pas possible de combiner un segment commun avec une section commune.

L'indication de la *section commune* est la suivante : tous les segments sont désarmés = vert, certains sont armés (partiellement armés) = jaune, toutes les sections sont totalement armées = rouge.

Dans l'onglet Configuration, vous pouvez armer toutes les autres fonctions du module, telles que la signalisation acoustique, l'intensité du rétroéclairage, le mode du lecteur RFID, l'indication visuelle et acoustique, etc. Vous trouverez les détails relatifs aux configurations dans le manuel d'installation de la centrale d'alarme et, bien sûr, dans les infobulles affichées par le logiciel F-Link.

Indication visuelle

Bouton d'activation - indique le statut du système. Pas de lumière - mode veille, lumière verte - tout est OK, flashs verts - autorisation effectuée, flashs rouges - alarme, lumière jaune - défaut, flashs jaunes - non inscrit au système, double flashs jaunes - mode service.

Remarque : *le bouton d'activation n'indique pas l'activation du sabotage du module en mode service.*

Segments - n'indiquent rien lorsque le mode service est activé ou lorsque le segment a la fonction Aucune. L'indication visuelle d'un segment PG peut être inversée.

Le module peut être préréglé sur les 6 niveaux d'indication suivants :

1. **Indication permanente** - Les modules BUS n'indiquent en permanence que si une alimentation externe est connectée. Sans

JABLOTRON a.s.
Pod Skalkou 4567/33 | 46601 | Jablonec n. Nisou
Czech Republic | www.jablotron.com

source d'alimentation externe, l'indication est la même que celle de l'option 2. Lorsque le secteur est rétabli, le module indique à nouveau de manière permanente.

2. **Changement d'état de la Section / du PG sur le clavier** - le module indique que l'état de la Section / du PG a été modifié. Le changement d'état est indiqué sur l'En marche spécifique. Les retards d'entrée et les alarmes sont signalés par l'ensemble du module.
3. **Changement d'état de la section / de la GE sur la marche** - le module indique que l'état d'une sortie de section / de GE a été modifié. Un changement d'état du segment, une temporisation d'entrée et une alarme sont indiqués sur un segment spécifique.
4. **Changement d'état d'un segment sur le clavier** - Le module indique lorsque l'état d'un segment a été modifié (paramétrer, désarmer, PGON , PG OFF). Le changement d'état n'est indiqué que sur le segment en question.
5. **Retards d'entrée / Alarmes sur marche** - le module indique les retards d'entrée et les alarmes sur un segment spécifique.
6. **Réveil par pression** - le module indique optiquement et acoustiquement qu'un bouton de segment ou d'indication rétroéclairé a été pressé.

Indication acoustique

Elle peut être armée indépendamment de l'indication visuelle et du mode d'armement du clavier. Le module peut indiquer des retards d'entrée / sortie ou des alarmes. Pendant une autorisation valide (par code utilisateur ou carte RFID), l'indication acoustique du délai de sortie est supprimée. En appuyant sur le bouton d'indication, le module est mis en sourdine de manière permanente. Les retards d'entrée et les alarmes sont indiqués jusqu'à l'expiration de leur durée, mais seulement si le bouton d'activation n'est pas enfoncé.

Caractéristiques techniques

Alimentation	*à partir du bus de la centrale d'alarme 12 V DC (9...15 V)*
Consommation de courant au repos pour la sauvegarde	*10 mA*
Consommation maximale de courant pour la sélection du câble	*15 mA*
Chaque segment de commande supplémentaire	*0,5 mA*
Fréquence RFID	*125 kHz*
Puissance maximale du champ magnétique RFID	*-5,4 dBµA/m (mesurée à une distance de 10 m)*
Dimensions	*102 x 75 x 33 mm*
Poids	*115 g*
Classification	*Classe de sécurité 2 / Classe environnementale II (EN 50131-1)*
Environnement	*Intérieur, général*
Plage des températures de service	*de -10 °C à +40 °C*
Humidité opérationnelle moyenne	*75 % HR, sans condensation*
Organisme de classification	*Trezor Test s.r.o. (no.3025)*
Conforme à	*ETSI EN 300 330, EN 50130-4, EN 55032, EN 62368-1, EN IEC 62311, EN IEC 63000, EN 50131-1, EN 50131 -3*
Peut être exploité conformément à	*ERC REC 70-03*
Vis recommandée	*4x ø 3.5 x 60 / 36 mm (tête fraisée)*

JABLOTRON a.s. déclare par la présente que le JA-112E est en Conforme à la législation d'harmonisation de l'Union en vigueur : Directives No : 2014/53/EU, 2014/35/EU, 2014/30/EU, 2011/65/EU. Vous trouverez l'original de l'évaluation de la conformité à l'adresse suivante : www.jablotron.com - Section Téléchargements.

Remarque : En éliminant correctement ce produit, vous contribuerez à économiser des ressources précieuses et à prévenir tout effet négatif potentiel sur la santé humaine et l'Environnement, qui pourrait résulter d'un traitement inapproprié des déchets. Veuillez renvoyer le produit au revendeur ou contacter les autorités locales pour obtenir des informations sur le point de collecte désigné le plus proche.