JA-110F Detector bus de inundación

El producto es un componente del sistema ***JABLOTRON 100***. *El detector sirve para indicar inundación por agua (bodega, cuarto de baño). Tiene una reacción de estado (avisa tanto la activación = inundación de electrodos como el reposo = bajada del nivel de agua, bombeo de agua). El detector está alimentado directamente desde elmbus de datos. El detector está destinado al montaje por un técnico capacitado con un certificado de Jablotron válido.*

Instalación

El detector está destinado a detectar inundación. No está, pues, diseñado para estar permanentemente sumergido en el agua. No es adecuado para detectar la inundación por un líquido agresivo, por ejemplo, en un colector de una depuradora de aguas residuales.

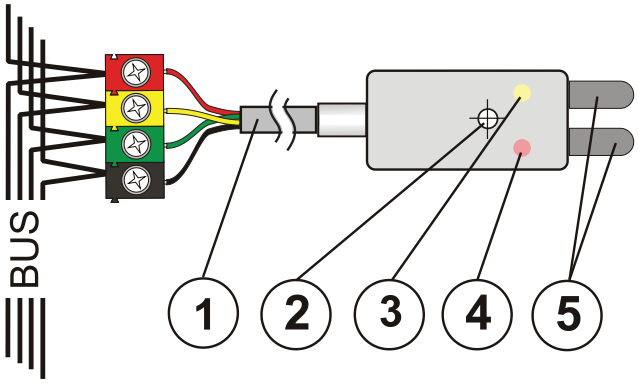

figura: 1 - unión con el bus de datos; 2 - agujero de montaje Ø 3,1 mm; 3 - luz de señalización amarilla: avería; 4 - luz de señalización roja: activación; 5 - electrodos de detección (las luces de señalización 3 y 4 están incorporadas en la masa del detector)

1. Elija un lugar adecuado para ubicar el detector y también un lugar adecuado para ubicar la caja de bornes del bus de datos o separadores del bus de datos JA-110T, si se exige. Para ubicar la conexión al bus de datos se puede usar la caja de instalación eléctrica JA-190PL.
2. Conecte el cable de bus de datos en los bornes (1).

Siempre conecte el bus de datos con la alimentación del sistema totalmente apagada.

Si el módulo está ubicado fuera del espacio protegido es necesario separar la alimentación del bus de datos con un aislador del bus JA-110T.

3. Luego siga el manual de instalación de la central. Procedimiento básico:
   a. Después de la activación, la luz de señalización amarilla (3) indica con parpadeo que el detector no está conectado al sistema.
   b. En el programa ***F-Link*** elija en el apartado ***Dispositivos*** la posición deseada y con el botón *Conectar* active el modo de conexión.
   c. Una brevemente los electrodos de detección (5) - con ello el detector se conecta y la luz de señalización amarilla (3) se apaga.

Configuración de los parámetros del detector

Se realiza por el programa F-Link - apartado **Dispositivos**. En la posición del detector use la opción ***Configuración interna***. Se mostrará un diálogo en el cual se puede configurar:

Indicación LED durante comunicación: permite apagar la luz de señalización roja que indica por breve parpadeo tanto la activación como la desactivación del detector. En el modo de servicio la indicación siempre está activa.

Reacción inversa de la entrada: la configuración de fábrica es que el sistema reacciona a conexión de electrodos entre sí (incidencia de inundación). Se puede elegir también una reacción contraria.

***Retardo* de la reacción de entrada:** filtro temporal para aumentar la resistencia a una activación falsa - configuración 0,5 s ... 300 s determina cuanto tiempo deben estar conectadas entre sí los electrodos de detección para que se produzca la activación en la central.

Indicación de alarma: Si se activa la luz de señalización roja (4), indica con doble parpadeo breve repetido la inundación, también después de la bajada del nivel donde los electrodos no están conectados entre sí. El parpadeo dura hasta que la central cancele la indicación (por otro aseguramiento, desactivación en el menú o por entrada al servicio.

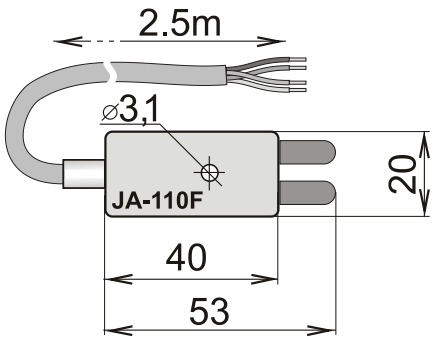

Parámetros técnicos

Alimentación	del bus de datos de la central 12 V (9 ... 15 V) DC
Consumo de corriente con reserva	5 mA
Consumo de corriente para la elección del cable	5 mA
Detector	reacciona a la inundación por agua
Dimensiones	53 x 20 x 10 mm
Ambiente conforme a	EN 50131-1 II interiores generales
Rango de temperaturas de trabajo	-10 hasta +40 °C
Además cumple con	EN 50130-4, EN 55022

JABLOTRON ALARMS a.s declara por la presente que el JA-110F está en conformidad con los requisitos esenciales en armonización con la legislación de la Unión: directivas 2014/30/EU, 2011/65/EU. La declaración de conformidad original se puede encontrar en www.jablotron.com – sección Descargas.

Observación: Aunque el producto no contiene materiales nocivos, no lo tire en la basura sino entréguelo en un punto de recogida de basura electrónica.

JABLOTRON ALARMS a.s.
Pod Skalkou 4567/33 | 46601 | Jablonec n. Nisou
Czech Republic | www.jablotron.com