Relé inalámbrico multifunción AC-160-C

El relé inalámbrico multifunción AC-160-C es un componente bidireccional del sistema JABLOTRON 100. El relé copia el estado de las salidas PG seleccionadas cuando está asignado al panel de control. También puede instalarse como un dispositivo autónomo y seguir el estado de hasta 64 detectores de comunicación unidireccionales (serie JA-15x, JA-15xJ MS y mandos JA-16xJ) según el modo seleccionado (modos: copia ampliada, impulso, cambio de estado, siempre apagado y bloqueo del relé). Los contactos del relé están aislados galvánicamente para conmutar cargas eléctricas de 230 V / 16 A. Este producto solo puede ser instalado por un técnico debidamente formado con un certificado válido expedido por un distribuidor autorizado.

El relé de salida se puede controlar manualmente con el botón (1) del panel frontal. En el modo independiente, el botón sirve para inscribir dispositivos y configurar sus funciones.

Instalación

Solo una persona con una cualificación eléctrica adecuada puede conectar el dispositivo a la corriente eléctrica. El dispositivo proporciona una conmutación monopolar que no proporciona aislamiento de seguridad.

El módulo de relé está pensado para instalarse en cajas eléctricas de plástico. Debe haber un módulo de radio JA-11xR asignado al panel de control para garantizar la cooperación con el sistema. Ocupa una posición en el sistema JA-100.

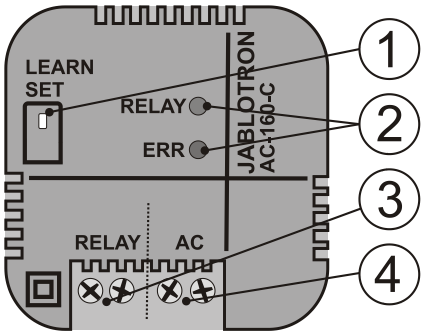

Figura: 1 – Botón Memorizar (asignar)/configurar; 2 – Indicadores LED; 3 – Terminales de salida del relé; 4 – Terminales de suministro eléctrico 230 V CA

1. Conecte los cables de alimentación (230VAC) a los terminales (4) y encienda la alimentación.
2. Siga el manual de instalación del panel de control. Procedimiento básico:
   a. Cuando se ha encendido el relé, el indicador LED del relé (RELAY) se pone en verde y el de error (ERR) se pone en amarillo permanentemente para señalizar que aún no se ha asignado el relé al sistema y que tampoco se ha asignado un detector al relé.
   b. Con el software ***F-Link***, seleccione la posición necesaria en la ventana ***Dispositivos*** e inicie el modo de asignación al hacer clic en la opción ***Asignar***.
   c. Al apretar el botón Memorizar/configurar (1) durante más de 3s. (hasta que el indicador LED amarillo comience a parpadear), el relé envía una señal de asignación al panel de control. La asignación al panel de control se confirma cuando el indicador LED amarillo se apaga.
3. Compruebe el funcionamiento del relé al apretar el botón (1). Tras aproximadamente 0,5 s, se activa el relé de salida. La activación del relé se señaliza con el indicador LED rojo (RELAY).
4. Conecte el dispositivo controlado a los terminales (3).

Notes:

- El relé entra en modo de espera cuando se corta la corriente o se pierde la comunicación con el panel de control durante más de 1 minuto. Si el relé pierde comunicación con un dispositivo asignado, el intervalo de restauración será de 20 minutos (la pérdida de comunicación se señaliza con la iluminación continua del indicador LED amarillo de error).
- Cuando se restablece la corriente o la comunicación con un panel de control, el relé vuelve al estado determinado por los ajustes predefinidos en un plazo de dos minutos (En el caso de los detectores inalámbricos con pruebas de enlace periódicas, como el JA-151M, puede tarar hasta 9 minutos).
- El relé no mantiene comunicación periódica con los mandos.
- También es posible registrar el relé en el sistema ingresando el código de producción a través del software F-Link. Una pegatina con el código de producción se encuentra en la parte posterior del relé. Todos los dígitos son obligatorios (ejemplo: 1400-00-0000-0001).
- Los detectores JA-18x no son compatibles con el relé.
- Los detectores de entrada múltiple como el JA-150M, siempre se asignan a una posición y el relé sólo se activa con la primera entrada del detector. La segunda entrada no produce ningún efecto.
- El relé cambia su estado tras 0,5 s cada vez que se presiona el botón Memorizar/configurar, cuando se transmite una señal de asignación o al entrar en el modo de servicio del relé, lo que se señaliza con el LED del relé. Cuando ya hay un panel de control asignado, se puede deshabilitar la función; consulte los ajustes que se indican a continuación.

Ajustar las propiedades del módulo

Las propiedades del módulo se pueden ajustar en la ventana ***Dispositivos*** del software ***F-Link***. Cuando esté en la posición del módulo, use la opción ***Ajustes internos*** para abrir la ventana en la que puede ajustar las siguientes opciones:

Control manual del relé: Habilitado: una pulsación corta en el botón de memorización ***(1)*** cambia el estado del relé (switches ON/OFF). El control manual siempre es posible si el relé no está en comunicación con el panel de control. El control manual se puede deshabilitar por completo.

Reacción ante PG(s): Esta opción permite seleccionar la forma en la que el relé se activa mediante una o más salidas PG del panel de control.

Temporizador común: Determina el tiempo durante el que el relé de salida estará encendido. Esta función varía según el modo preseleccionado del detector asociado. Este parámetro sirve para ajustar el tiempo de impulso de conmutación de un detector y un mando. Un detector de tipo estado-modo con una reacción de "copia ampliada" definida hace que el relé se mantenga activo durante todo el tiempo, incluso si el detector entra en modo de espera. El temporizador puede dejarse con los valores predefinidos o pueden ajustarse los valores deseados, desde 1 hasta 23 h 59 m 59 s.

Dispositivos asignados: Esta ventana incluye 64 posiciones para asignar detectores o mandos. Hay dos opciones para asignarlos al relé: la primera consiste en introducir el código de producción en el campo *código de producción*. La segunda es asignarlos mediante el botón Memorizar/configurar (consultar en el capítulo **Asignar los detectores y mandos**). En este caso, si se usa con un sistema JA-100, se recomienda usar el menú interno para realizar una comprobación final de los modos de activación de los detectores asignados.

Los ajustes internos del relé no funcionan en el modo en línea. Por este motivo, no es posible asignar dispositivos mediante el software F-Link solo insertando baterías. Solo es posible al introducir el número de serie y guardar los ajustes.

Modo: Esta opción determina cómo reaccionará el relé MFR a la activación de un detector asignado.

- **Ninguno:** el detector no tiene ninguna función.
- **Copia ampliada:** Esta reacción es solo para los detectores. El relé se encenderá durante el tiempo que el detector está activado. Después de que el detector pasa al modo de espera, el relé extiende la activación con el tiempo establecido por la función de "temporizador común".
- **Encender/apagar:** Esta reacción es solo para los mandos de las series JA-15xJ and JA-16xJ. El botón A(C) enciende el relé y el botón B(D) lo apaga.
- **Impulso:** la activación del detector o presionar un botón del mando configurado activará el relé durante un tiempo predefinido por el temporizador común. El relé se puede mantener encendido siempre que se presione el botón del mando configurado. Hasta un máximo de 60 segundos.
- **Cambio de estado:** la activación del detector o presionando el mando configurado cambia el estado del relé MFR.
- **Siempre apagado:** la activación del detector o presionando el botón del mando configurado siempre apaga el relé si no hay una salida PG seleccionada activa en el panel de control o un detector de estado-modo de copia ampliada.
- **Bloqueo:** un detector de estado-modo activo concreto bloquea el relé para que otros detectores no puedan encenderlo durante todo el período de activación. El botón A(C) en un mando asignado bloquea el relé y el botón B(D) lo desbloquea. Cuando el bloqueo termina, el relé se activa nuevamente siempre que haya una solicitud para encender el relé mediante cualquier detector de estado o una salida PG. El bloqueo está indicado por el LED verde parpadeante. El bloqueo durante la activación de otro detector se indica con un parpadeo alterno en verde/rojo del LED "RELAY".

Notas:

La prioridad más alta del relé es el bloqueo, el siguiente es el disparo de un detector de estado o una salida PG y luego todo lo demás (temporizador, encendido/apagado, cambio de estado), de modo que un relé encendido no puede desconectarse, por ejemplo, mediante una salida PG.

JABLOTRON ALARMS a.s.
Pod Skalkou 4567/33 | 46601 | Jablonec n. Nisou
Czech Republic | www.jablotron.com

Relé inalámbrico multifunción AC-160-C

Modo autónomo

Se pueden asignar al relé hasta 64 detectores de comunicación unidireccional de la serie JA-15x y los mandos de las series JA-15xJ MS y JA-16xJ. La asignación y configuración del modo detector y el mando se realiza mediante el botón Memorizar/configurar (1). El relé puede reconocer 3 duraciones de pulsación:

Pulsación corta < 3 s	Enciende el relé o desplaza el menú
Pulsación larga > 3 s < 6 s	Entra en el menú o envía una señal de asignación
Pulsación muy larga 6 s	Sale del menú o confirma el temporizador

Asignar detectores y mandos

Antes de nada, seleccione el modo en el que debería funcionar el dispositivo y, a continuación, asígnelo.

Procedimiento:

1. Presione el botón Memorizar/configurar (1) con una pulsación larga hasta que el indicador LED amarillo comience a parpadear.
2. Al soltar el botón, el relé queda listo para recibir la señal de asignación del dispositivo. Esto se confirma con la iluminación continua del LED amarillo y el parpadeo del LED rojo. El número de parpadeos determina el modo de funcionamiento el que el dispositivo será asignado. Seleccione el modo de funcionamiento el presionar repetidamente el botón con pulsaciones cortas.

Nº. de parpadeos del LED rojo.	Modo
1x * * * *	Copia ampliada (detectores) Encendido/apagado (mandos)
2x ** ** ** **	Impulso
3x *** *** ***	Cambio de estado
4x **** ****	Siempre apagado
5x ***** *****	Bloqueo
1x iluminación más larga, pausa corta	Modo para borrar detectores

Nota: Para la copia ampliada e Impulso – el tiempo mínimo de conmutación es de 1 s.

3. Asignación de un detector – inserte las baterías en el detector – se envía una señal de asignación.
4. Asignación de un mando – pulsación larga del botón seleccionado – El relé MFR reaccionará cuando se presione ese botón. Cada botón puede asignarse individualmente en las posiciones del relé. Un mando de 4 botones puede controlar 4 posiciones del relé con diferentes modos de conmutación.
5. La asignación se confirma mediante un parpadeo alterno del indicador LED en color rojo y verde.
6. Cuando el procedimiento de asignación se ha realizado correctamente, el relé vuelve a su modo de funcionamiento normal; el LED verde se enciende. Esto significa que, si quiere asignar el siguiente detector, debe repetir todo el procedimiento de asignación.

Borrar dispositivos

1. Presione el botón Memorizar/configurar (1) con una pulsación larga hasta que el indicador LED amarillo comience a parpadear. A continuación, suelte el botón. El indicador LED amarillo se iluminará de forma continua y el rojo parpadeará.
2. Presionar repetidamente (5 veces) el botón (1) para seleccionar el modo cuando el LED rojo se ilumine y se atenúe regularmente.
3. Insertar las baterías en el detector o presionar prolongadamente el botón del mando que se borrará del relé.
4. El borrado de un dispositivo del relé se confirma con un parpadeo alterno de los indicadores LED rojo / verde.
5. Cuando el procedimiento de borrado finaliza, el MFR vuelve a su modo de funcionamiento normal.

Notas: *El borrado también es posible mediante la eliminación de un código de producción en la configuración interna del relé desde el software F-Link.*

Configuración del temporizador común

1. Presione el botón Memorizar/configurar (1) con una pulsación larga hasta que el indicador LED amarillo comience a parpadear. A continuación, suelte el botón. El indicador LED amarillo se iluminará de forma continua y el rojo parpadeará.
2. Presione de nuevo el botón Memorizar/configurar (1) con una pulsación larga hasta que pare el parpadeo del LED rojo y se ilumine permanentemente el LED verde.
3. Al soltar el botón, el indicador LED verde parpadeará. El número de parpadeos determina el tiempo predeterminado del temporizador común.
4. Al presionar repetidamente el botón (1), seleccionará el tiempo correspondiente el temporizador común. La tabla muestra las 5 opciones por defecto. Estos valores no se pueden cambiar en el modo autónomo. Cuando el tiempo predeterminado mediante el F-Link es diferente al mencionado (no son valores predefinidos ni por defecto), el LED verde se ilumina con pausas cortas regulares.

Nº. de parpadeos del LED verde.	Período del temporizador
1x * * * *	3 s (por defecto)
2x ** ** ** **	1 min
3x *** *** ***	3 min
4x **** ****	15 min
5x ***** *****	30 min
1x iluminación más larga, pausa corta	Ajustes diferentes (vía F-Link)

5. Confirme el valor seleccionado con una pulsación larga del botón (1), más de 6 s, hasta que los indicadores LED de color verde y rojo comiencen a parpadear. Entonces, los ajustes se han guardado.

Notas: Si no hay actividad durante más de 1 minuto, el modo de configuración/asignación se apaga, los cambios se guardan y el dispositivo entra en el modo de funcionamiento normal.

Estado de operación – señalización óptica

Señalización a través del LED		***Modo***
ERROR (amarillo)	APAGADO	Todo CORRECTO
	ENCENDIDO (modo autónomo)	Ajustes
	ENCENDIDO (funcionamiento con panel de control)	Pérdida de comunicación o acceso a los ajustes internos
	Parpadeos cada segundo	Batería baja de los dispositivos
RELÉ (rojo/verde)	LED ROJO ENCENDIDO	Relé ENCENDIDO
	LED VERDE ENCENDIDO	Relé APAGADO
	Parpadeos VERDE 4/1	Bloquear cuando esté APAGADO
	Parpadeos VERDE/ROJO 4/1	Bloquear cuando esté ENCENDIDO

Reset del relé MFR

Para restablecer el relé por completo y borrar todos los dispositivos asignados, presione el botón (1) durante un tiempo muy prolongado (más de 6 s). Se señaliza con el parpadeo alterno del LED del relé de color rojo/verde y el encendido permanente del LED de error, todo al mismo tiempo. A continuación, debe soltar el botón Memorizar/configurar (en menos de 3s). El restablecimiento del relé se confirma con un parpadeo alterno y corto del LED del relé en color rojo/verde, y con el LED amarillo de error. Después de esto, solo el LED verde y el amarillo permanecen encendidos. Restablecer el relé no borra un panel de control asignado que esté en modo de servicio) en ese caso, no se encenderá el LED amarillo).

Especificaciones técnicas

Alimentación	100-230 V/50-60 Hz
Consumo de energía para 230 V AC (mín/máx)	0.2 W/0.7 W
Banda de comunicación	868.1 MHz, protocolo Jablotron
Antena	Interna
MFR Clasificación - protección clase II:	
- Tensión máxima de conmutación	250 V AC
- Carga resistiva (cosφ=1)	máx.16 A
- Carga inductiva y capacitiva (cosφ=0,4)	máx. 8 A
- Iluminación halógena	máx. 1000 W
- CC de conmutación mínima	0.5 W
Cables de conexión recomendados:	
	máx. 2 x 1.5 mm^2 ; máx. 1 x 2.5 mm^2
Protección IP	IP-20 (conforme a EN 60529), IP-40 (con un panel frontal)
Dimensiones	49 x 49 x 26 mm
Peso	65 g
Rango de temperatura de funcionamiento	-10 a + 40°C, humedad relativa 75% sin condensación
Conforme a	ETSI EN 300 220-1, EN 50130-4, EN 55022, EN 60950-1
Funcionamiento conforme a	(ERC REC 70-03)

JABLOTRON ALARMS a.s. declara por la presente que el AC-160-C está en conformidad con los requisitos esenciales en armonización con la legislación de la Unión: Directivas No: 2014/53/EU, 2014/35/EU, 2014/30/EU, 2011/65/EU. La declaración de conformidad original se puede encontrar en www.jablotron.com - Sección Descargas.

Nota: Aunque el presente producto no contiene ningún material peligroso, se recomienda devolverlo al distribuidor o directamente al fabricante después de su utilización.