JB-111N Sběrnicový signálový modul výstupů PG

*Výrobek je komponentem systému **JABLOTRON**. Poskytuje přepínací kontakt výstupního relé. Může sloužit například k ovládání elektrického zámku dveří, blokování, indikaci apod. Relé je možné ovládat programovatelným výstupem ústředny, dále stavem sekce (zajištěno = sepnuté relé), případně poplachem v sekci (poplach = sepnuté relé). Výrobek je určen k montáži proškoleným technikem s platným certifikátem Jablotronu.*

Instalace

Modul je možné umístit do montážní krabice typu JA-19xPL (Jablotron) nebo do skříně ústředny. Pro splnění stupně zabezpečení 2 musí být modul umístěn v krabici JA-194PL či JA-195PL společně s modulem JA-111H TRB.

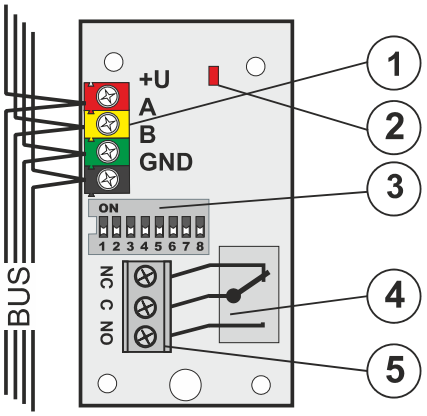

obrázek: 1 – svorky sběrnice; 2 – červená signálka sepnutí relé, 3 – konfigurační přepínač, 4 – výstupní relé, 5 – svorky relé.

1. Přepínačem (3) nastavte číslo výstupu nebo sekce, na kterou má relé reagovat – viz tabulky nastavení.
2. Připojte kabel sběrnice do svorek (1).

Připojování sběrnice provádějte vždy při zcela vypnutém napájení systému.

Je-li modul umístěn mimo chráněný prostor je nutno přívod jeho sběrnice oddělit izolátorem sběrnice JA-110T.

Výstupní kontakt neobsahuje ochranu přetížení.

3. Po zapnutí systému otestujte funkci.
4. Zkontrolujte, že napájecí napětí na svorkách sběrnice (červená, černá) při sepnutém relé je větší než 9 V.
5. Připojte spínané zařízení do svorkovnice relé (5).

Poznámky:

- Modul nezabírá v ústředně žádnou pozici (nepřiřazuje se do systému).
- Pokud připojíte do systému více modulů se stejným nastavením, budou jejich relé reagovat stejným způsobem.
- Počet modulů je limitován pouze odběrem proudu z ústředny.
- Nastavení jednotlivých programovatelných výstupů se provádí programem F-Link – karta ***PG výstupy***. Podrobný popis nastavení je uveden v instalačním manuálu ústředny.
- Pokud výstup reaguje na zajištění sekce, je sepnut při celkovém zajištění vybrané sekce.
- Pokud výstup reaguje na poplach, je sepnut při vnější (EW) i vnitřní (IW) výstraze.

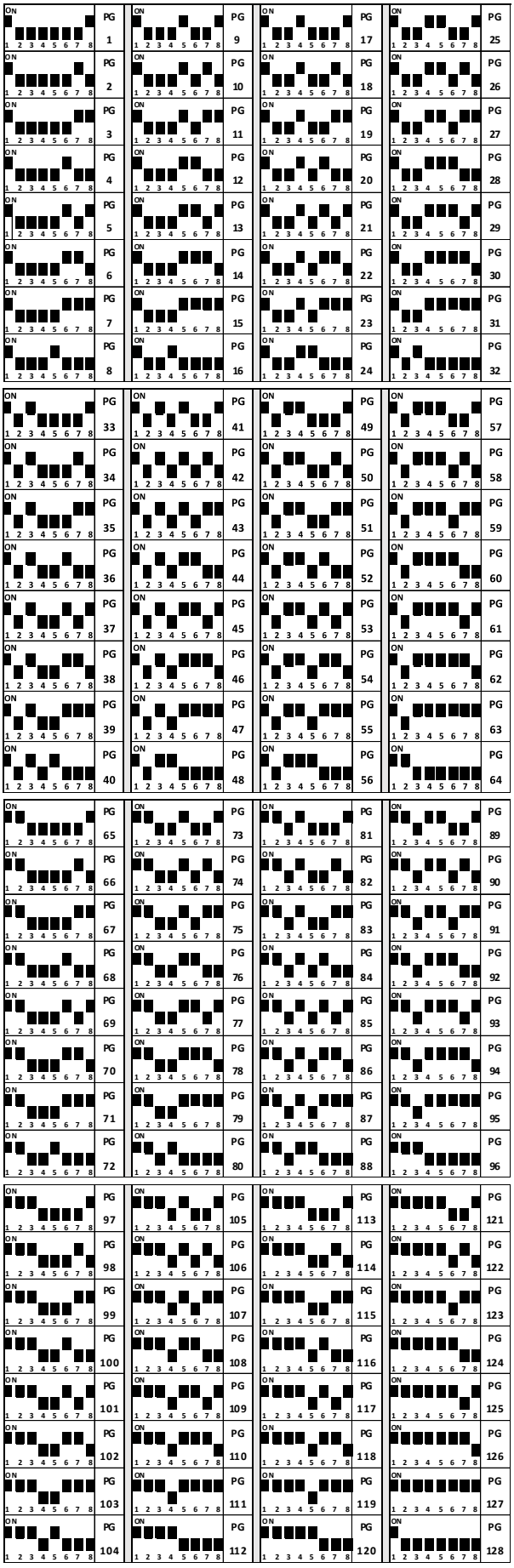

tabulka 1: výstup reaguje na stav PG výstupu.

JABLOTRON ALARMS a.s.
Pod Skalkou 4567/33 | 46601 | Jablonec n. Nisou
Czech Republic | www.jablotron.com

JB-111N Sběrnicový signálový modul výstupů PG

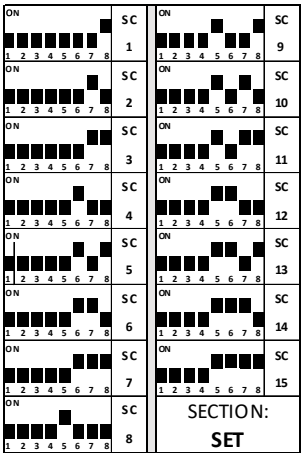

tabulka 2:
výstup reaguje na zajištění sekce

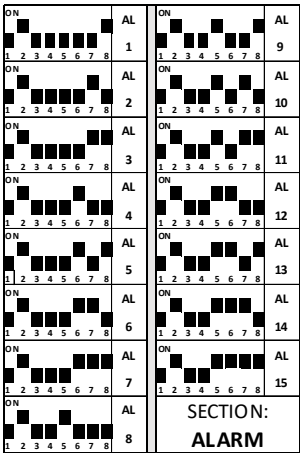

tabulka 3:
výstup reaguje na poplach v sekci

Technické parametry

Napájení	ze sběrnice ústředny 12 V DC (9 …15 V)
Proudová spotřeba (relé rozepnuto/sepnuto)	5 mA/25 mA
Proudová spotřeba pro volbu kabelu	25 mA
Zatížitelnost kontaktů relé:	
Maximální spínané napětí	50 V AC/24 V DC
Maximální spínaný proud	2 A
Minimální spínaný proud	10 mA
Rozměry	78 x 40 x 15 mm
Hmotnost	23 g
Klasifikace	stupeň zabezpečení 2/třída prostředí II (dle ČSN EN 50131-1)
	Pouze při umístění modulu do krabice JA-194PL či JA-195PL s použitím modulu JA-111H TRB!
Prostředí	vnitřní všeobecné
Rozsah pracovních teplot	-10 °C až +40 °C
Průměrná provozní vlhkost	75% RH, bez kondenzace
Certifikační orgán	Trezor Test s.r.o. (č. 3025)
Splňuje	ČSN EN 50131-1 ed. 2+A1+A2, ČSN EN 50131-3, ČSN EN 50130-4 ed. 2+A1, ČSN EN 55032, ČSN EN 50581

JABLOTRON ALARMS a.s. prohlašuje, že výrobek JB-111N je navržen a vyroben ve shodě s harmonizačními právními předpisy Evropské unie: směrnice č.: 2014/30/EU, 2011/65/EU (Nařízení vlády ČR č. 481/2012 Sb.), je-li použit dle jeho určení. Originál prohlášení o shodě je na www.jablotron.com v sekci *Ke stažení*.

Poznámka: Výrobek, ačkoliv neobsahuje žádné škodlivé materiály, nevyhazujte do odpadků, ale předejte na sběrné místo elektronického odpadu. Podrobnější informace na www.jablotron.com v sekci *Ke stažení*.