JB-111N Moduł wyjścia PG

Moduł JB-111N jest elementem systemu JABLOTRON. Posiada przekaźnik. Może być wykorzystywany do włączania / wyłączania świateł, wentylatorów itp. Przekaźnik może być sterowany za pomocą wyjścia programowalnego centrali (PG) lub w zależności od stanu strefy (uzbrojona = przekaźnik włączony) lub w przypadku alarmu w wybranej strefie (alarm = przekaźnik włączony). Urządzenie powinno zostać zainstalowane przez wyszkolonego instalatora i posiadającego aktualny certyfikat wydany przez autoryzowanego dystrybutora.

Instalacja

Moduł należy zamontować w puszce instalacyjnej JA-19xPL lub w centrali alarmowej. Aby zapewnić zgodność z klasyfikacją stopnia bezpieczeństwa 2, moduł musi zostać zainstalowany w puszce instalacyjnej JA-194PL lub JA-195PL wraz z modułem TRB JA-111H.

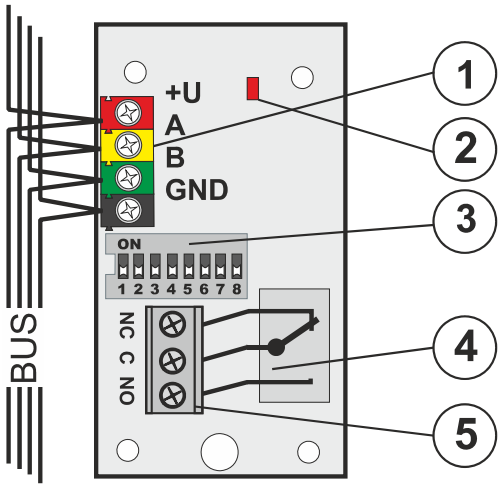

Rysunek: 1 – złącze magistrali; czerwony wskaźnik; 3 – przełącznik konfiguracyjny; 4 – przekaźnik; 5 – złącza przekaźnika

1. Użyj przełącznika (3) aby ustawić żądaną pozycję wyjścia PG lun strefę, na którą przekaźnik będzie reagował.
2. Podłącz przewody do złącza magistrali (1).

Moduł należy podłączać przy wyłączonym zasilaniu.

Jeżeli moduł jest zainstalowany na zewnątrz chronionego obszaru, należy zastosować izolator JA-110T.

Urządzenia elektryczne mogą być podłączane jedynie przez autoryzowanego technika.

3. Włącz system i przetestuj go.
4. Sprawdź napięcie na złączach (czerwony, czarny), gdy przekaźnik jest aktywowany. Napięcie powinno wynosić co najmniej 9V.
5. Podłącz urządzenie, którymi chcesz sterować do złączy przekaźnika (5).

Uwagi:

- Moduł nie zabiera adresu centrali sterującej (nie jest adresowalny).
- W przypadku podłączenia do magistrali kilku modułów z identycznymi ustawieniami, przekaźniki będą miały tę samą funkcję.
- Liczba modułów jest ograniczona jedynie możliwościami zasilania systemu.
- Do ustawiania indywidualnych programowalnych sygnałów wyjściowych służy okno „Wyjścia PG" w programie F-Link. Szczegółowy opis ustawień znajduje się w instrukcji centrali alarmowej.
- Jeśli wyjście reaguje na uzbrojenie strefy, jest ono wyzwalane, gdy wybrana strefa jest w pełni uzbrojona.
- Jeśli wyjście reaguje na alarm, jest ono wyzwalane, gdy jest to zewnętrzne lub wewnętrzne ostrzeżenie (EW lub IW).

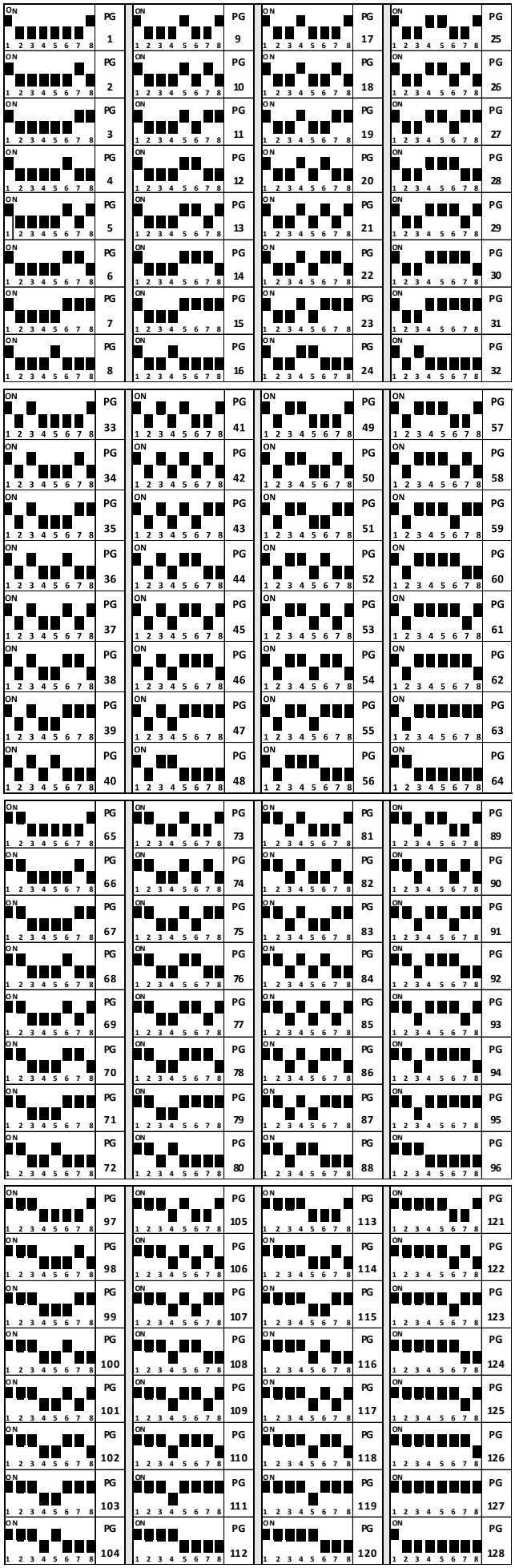

Tabela 1: Przekaźnik stan wyjścia PG.

JABLOTRON ALARMS a.s.
Pod Skalkou 4567/33 | 46601 | Jablonec n. Nisou
Czech Republic | www.jablotron.com

JB-111N Moduł wyjścia PG

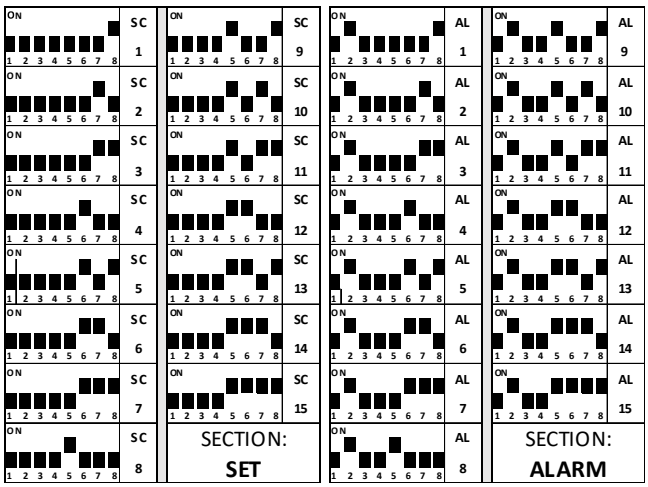

Tabela 2: Reakcja przekaźnika na uzbrojenie strefy

Tabela 3: Reakcja przekaźnika na alarm w wybranej strefie

Parametry techniczne

Zasilanie z centrali magistrali	12 V (9…15 V)
Pobór prądu w trybie czuwania (przekaźnik wył./wł.)	5 mA/25 mA
Pobór prądu przez kabel	25 mA
Dane znamionowe przekaźnika	
Napięcie maks.	50 V AC/24 V DC
Obciążenie czynne	2 A
Obciążenie impedancyjne (cosφ=0.4)	10 mA
Ochrona	Klasa II
Wymiary	78 x 40 x 15 mm
Waga	23 g
Klasyfikacja	Stopień II (zgodnie z EN 50131-1)
Tylko przy montażu w puszce instalacyjnej JA-194PL lub JA-195PL z modułem JA-111H TRB	
Środowisko pracy	ogólne wenątrzne
Temperatura pracy	-10 °C do +40 °C
Średnia wilgotność	75 % RH, bez kondensacji
Organ certyfikujący	Trezor Test s.r.o. (no. 3025)
Zgodność z normami	EN 50131-1 ed. 2+A1+A2, EN 50131-3, EN 50130-4 ed. 2+A1, EN 55032, EN 50581

JABLOTRON ALARMS a.s. niniejszym deklaruje, że moduł JB-111N jest zgodny z unijnymi przepisami harmonizacyjnymi dyrektywy nr 2014/30/EU, 2011/65/EU , kiedy jest stosowany zgodnie z przeznaczeniem.. Oryginał deklaracji zgodności jest dostępny na stronie internetowej www.jablotron.com w sekcji Do pobrania.

Uwaga: Prawidłowa utylizacja produktu pozwala oszczędzać wartościowe zasoby i zapobiegać wszelkiemu potencjalnemu negatywnemu wpływowi na zdrowie ludzi i środowisko naturalne, który mógłby wystąpić w przypadku nieprawidłowego postępowania z odpadami. Produkt należy zwrócić sprzedawcy lub zasięgnąć informacji władz lokalnych dotyczących najbliższego wyznaczonego punktu zbiórki.