JA-156J Botón de pánico multifuncional inalámbrico

El dispositivo es un componente del sistema de alarma JABLOTRON. Tiene cuatro tipos de utilización definidos:

1. *Botón de alarma de pánico activado con la mano.*
2. *Botón de alarma de pánico activado con el pie o la rodilla.*
3. *Detección de la sustracción de billetes o de documentos valiosos.*
4. *Verificación de la presencia de una persona con un temporizador variable. Todas estas opciones pueden realizarse utilizando la plataforma de montaje, que está equipada con un detector de tamper.*

Gracias a la comunicación bidireccional, el dispositivo señala óptica y acústicamente la confirmación de una acción realizada con éxito. El dispositivo utiliza el protocolo de comunicación inalámbrica Jablotron y se alimenta con dos pilas AAA. El dispositivo debe ser instalado por un técnico formado que disponga de un certificado válido emitido por un distribuidor autorizado.

El dispositivo es compatible con los paneles de control JA-103KR y JA-107KR.

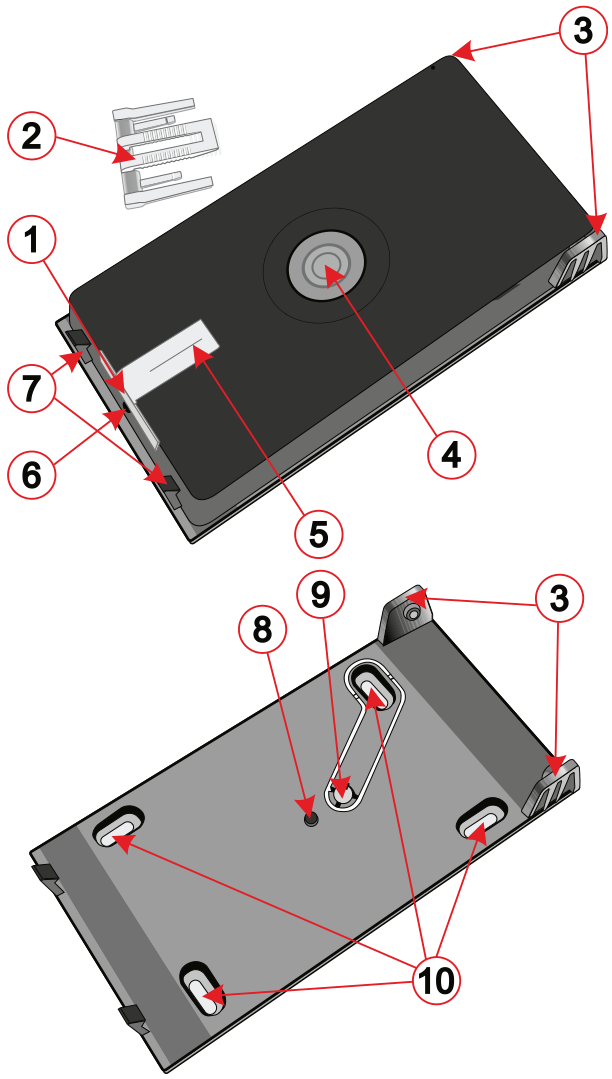

Fig. 1: Botón de pánico y plataforma de montaje - descripción de las piezas individuales
***1** – guía de luz LED; **2** – soporte reemplazable de billetes o documentos; **3** – bisagras / soporte de bisagras; **4** – botón; **5** – interruptor de billetes / documentos; **6** – tornillo de bloqueo de la placa posterior; **7** – pestillos de la plataforma de montaje; **8** – saliente de plástico de activación del botón; **9** – segmento del imán de sabotaje; **10** – orificios de los tornillos de fijación;*

Modos de funcionamiento

El botón de pánico multifuncional inalámbrico es un dispositivo destinado a permitir al usuario activar una alarma de pánico si se encuentra en una situación que lo requiera. El dispositivo tiene múltiples modos de activación, que deben configurarse a través de F-Link una vez que el dispositivo haya sido asignado al sistema.

1. **Activación de la alarma de pánico pulsando el botón** (Con la mano, el pie o la rodilla)

   La activación del botón de alarma antipánico se consigue, dependiendo de la orientación del dispositivo en la plataforma de montaje, pulsando directamente el botón rojo o, alternativamente, pulsando en cualquier parte de su superficie. Para activar el dispositivo presionando sobre su superficie, el botón debe colocarse en la plataforma de montaje orientado hacia el saliente de plástico. El dispositivo orientado hacia la protuberancia es especialmente adecuado para la activación mediante la rodilla o el pie, cuando el dispositivo está montado bajo el escritorio del usuario. Si se considera oportuno, la activación del dispositivo puede verificarse mecánicamente aplicando un precinto autoadhesivo indicativo sobre el botón rojo (en el envase se incluye 1 unidad de precinto autoadhesivo).

   Importante: *No está pensado para la activación con todo el peso del cuerpo.*

2. **Detección de extracción de billetes mediante interruptor**

   Para utilizar esta función, es necesario sustituir la guía luminosa predeterminada, tal y como se muestra en la fig. 3, por una guía luminosa equipada con un clip (2), tal y como se muestra en la fig. 1, que se incluye en el embalaje. La detección de extracción de billetes puede utilizarse para proteger contratos o cualquier otro documento de valor. en una caja fuerte o de seguridad.

   Para utilizar este modo de funcionamiento, coloque un billete en el clip especializado para este fin (6). El dispositivo puede fijarse con esta configuración en la parte inferior de la caja registradora de una tienda, una gasolinera, etc.

   Al retirar el billete del dispositivo se producirá una activación inmediata del interruptor.

3. **Verificación de la presencia de una persona mediante la activación repetida del botón.**

   La activación del dispositivo se produce si el usuario no lo activa en un plazo preestablecido que puede fijarse entre 30 minutos y 12 horas (por pasos de 30 minutos). También es posible establecer un periodo de advertencia que provoque la activación una vez transcurrido el plazo, en el que se notifica al usuario acústica y visualmente durante un periodo de 1 a 120 segundos para recordarle que active el botón. En caso de que no se produzca la activación, el sistema recibirá un informe predefinido. Hay que tener en cuenta que el temporizador se reinicia cada vez que se pulsa el botón y cuando el sistema se pone en modo de servicio.

   Importante: *Esta función se ha diseñado pensando en un funcionamiento continuo (24/7). Si así lo requiere la especificación del usuario, la función puede bloquearse mediante una salida PG con función de encendido/apagado, que puede controlarse, por ejemplo, mediante un segmento del teclado con la autorización del empleado o controlarse mediante eventos del calendario.*



Fig. 2: botón de pánico equipado con un soporte para billetes

Instalación

Recomendamos instalar el botón de alarma antipánico en la plataforma de montaje (fig. 1). La plataforma de montaje permite la instalación en varios tipos de superficies y permite la detección de tamper si el dispositivo se retira de la plataforma de montaje.

El dispositivo puede utilizarse sin la plataforma de montaje, sin embargo, debido a que el dispositivo tamper no está presente, es necesario desactivar el sensor tamper del dispositivo a través de F-Link.

Debe tenerse en cuenta que la utilización del dispositivo sin su plataforma de montaje supone la no conformidad con la Clasificación de Grado de Seguridad II.

Instrucciones de instalación de la plataforma de montaje

1. Retire el botón de pánico de su plataforma de montaje aplicando una pequeña fuerza en los laterales de las bisagras, (3) ver Fig.1, para separarlas entre sí. Esta acción se realiza mejor con el uso de una herramienta plana.
2. Fije la plataforma de montaje en el lugar deseado con ayuda de cuatro tornillos. (10).
3. Retire la placa posterior del dispositivo, esta acción se puede realizar haciendo palanca con el uso de un destornillador de punta plana como se muestra en la Fig.3.
4. Asigne el dispositivo a un sistema JABLOTRON, Siga las instrucciones indicadas en el manual de instalación del panel de control.

   Procedimiento básico:

   a. Seleccione una posición en la pestaña Dispositivos, en F-Link y haga clic en la indicación Asignar para iniciar el modo de asignación.
   b. Al insertar las pilas (ambas pilas deben estar insertadas en el dispositivo) se producirá la transmisión de una señal de asignación y el dispositivo quedará asignado a la posición del sistema seleccionada.
   c. Los ajustes de la propiedad pueden ajustarse en la pestaña Dispositivos de F-Link.

JABLOTRON a.s.
Pod Skalkou 4567/33 | 46601 | Jablonec n. Nisou
Czech Republic | www.jablotron.com

d. Cierre el dispositivo volviendo a colocar la placa posterior en su lugar y fíjela en su posición con un tornillo de fijación que se incluye en el embalaje.

Importante: Coloque el botón de pánico en la plataforma de montaje colocándolo entre las bisagras (3) de forma que ambos pestillos queden bien sujetos (7). La orientación del botón de pánico depende de si el cliente desea utilizar la activación directa del botón con la mano o presionando toda la superficie del dispositivo para que éste pueda accionarse con la mano, la rodilla o el pie.

Notes:

- *El dispositivo puede asignarse al sistema introduciendo su número de serie en el programa F-Link. El número de serie se encuentra en la parte posterior del dispositivo (ejemplo: 1400-00-0000-0001).*
- *Si desea retirar el dispositivo del sistema, puede hacerlo desde la posición correspondiente a través de F-Link.*
- *El dispositivo sólo puede asignarse a un único sistema.*



Fig. 3: método de apertura del botón de pánico y extracción de la guía luminosa para sustituirla por un soporte para billetes de banco
***1** – dos muescas para abrir el dispositivo con un destornillador plano;*

Comunicación del dispositivo con el sistema

El botón está equipado con una comunicación asíncrona bidireccional con el módulo de radio JA-11xR que permite cambiar los ajustes internos con facilidad (al igual que ocurre con los detectores BUS) teniendo en cuenta la duración de la batería en modo de funcionamiento normal.

Cuando el detector se asigna al panel de control, funciona en el llamado modo acelerado de 90 s hasta que finaliza el modo Servicio (hasta 24 h). El detector realiza una comprobación cada 90 s para supervisar si el panel de control permanece en modo Servicio, si debe aplicar nuevos ajustes.

En el modo de funcionamiento normal, el botón se comunica periódicamente con el panel de control 1x cada 20 minutos. Por lo tanto, el botón puede tardar hasta 20 minutos en darse cuenta de que el panel de control ha pasado al modo Servicio o en guardar los cambios realizados en los ajustes internos. Este periodo puede acortarse disparando el detector, que pasará inmediatamente al modo acelerado de 90 segundos.

***Importante:** No es necesario esperar 90 s (o 20 minutos) a que el detector confirme una solicitud para guardar los cambios realizados en los ajustes internos. El panel de control recuerda dichos cambios y los transfiere al detector la próxima vez que se produzca una sesión de comunicación periódica.*

Ajustes de las propiedades

Abra el software ***F-Link***, vaya a la pestaña ***Dispositivos***. Haga clic en la opción ***Ajustes internos*** en la posición del dispositivo para abrir una ventana de diálogo en la que podrá configurar las siguientes opciones:

Supervisar la retirada del soporte: Este parámetro activa/desactiva el uso de un detector de tamper que informa de la retirada del dispositivo de la plataforma de montaje, este parámetro está desactivado por defecto. Debe tenerse en cuenta que la utilización del dispositivo con el detector de tamper Bypass supone la no conformidad con la Clasificación de Grado de Seguridad II.

Señalización óptica y acústica: Este parámetro activa/desactiva la señalización óptica y acústica de activación al pulsar el botón. La señalización es roja y amarilla. Con la señalización óptica, un breve pitido confirma el informe de ajuste de entrega al panel de control. El parámetro está activado por defecto, también está siempre activado mientras el sistema está en modo servicio.

Tonos táctiles: Este parámetro activa/desactiva la señalización acústica corta de activación. Este parámetro está activado por defecto, también está siempre activado mientras el sistema está en modo servicio.

Botón: El botón puede utilizarse para realizar una acción predefinida: pánico audible/silencioso, Alarma de incendio, Problemas de salud o informar de mensajes de texto predefinidos (Informes A, B, C, D). Ninguna función viene preajustada de fábrica.

Detección de billetes: Para utilizar esta función, es necesario retirar la guía luminosa que cubre el interruptor B y sustituirla por un soporte para billetes/documentos que se incluye en el embalaje. Una vez activada esta función, es necesario elegir una de las siguientes funciones: pánico sonoro/silencioso, alarma de incendio, problemas de salud o informe de mensajes de texto predefinidos (Informes A, B, C, D). Recomendamos ajustar la opción "Botón" a "ninguno" si se utiliza la detección de billetes, aunque el funcionamiento del interruptor y los botones no son mutuamente exclusivos.

Pánico audible: Este parámetro activa/desactiva la señalización acústica de una acción que está realizando el sistema, esta función sirve como retroalimentación directa del sistema. Este parámetro está activado por defecto.

Detección de la presencia de una persona: La activación de este parámetro impide la utilización de la función de detección de presencia de billetes/documentos bancarios y del botón de alarma, ya que estos modos de funcionamiento son mutuamente exclusivos. Esta opción activa un temporizador preestablecido que debe configurarse según las especificaciones del cliente. Una vez que se sale del modo de servicio, el temporizador no se pone en marcha hasta que se pulsa el botón. Una vez transcurrido el periodo de tiempo preestablecido, el dispositivo enviará un informe preestablecido al sistema.

Temporizador de pulsación (h): Define la duración del periodo de tiempo, que puede ajustarse de 0,5 a 12 horas, tras el cual debe pulsarse el botón. Al pulsar el botón se reinicia el temporizador.

Duración del aviso (s): Define la duración del periodo de tiempo durante el cual el botón señaliza tanto acústica como visualmente que debe pulsarse el botón, ya que el temporizador de pulsación se está agotando. El periodo de tiempo puede ajustarse de 1 a 120 segundos.

Informe: Esta opción permite definir el informe que se envía a la unidad de panel de control del sistema una vez que expira el temporizador de pulsación. Las opciones son: Ninguna, pánico audible/silencioso, Alarma de incendio, Problemas de salud o informe de mensajes de texto predefinidos (Informes A, B, C, D).

Bloqueo de una función: La función de detección de la presencia de una persona puede bloquearse seleccionando y configurando una PG, que puede estar controlada por eventos del calendario, ajuste de secciones o por un segmento del teclado. El PG debe tener la función activada/desactivada. Esta función está pensada para ser utilizada en configuraciones en las que se requiere que la detección de la presencia de una persona esté limitada en el tiempo (por ejemplo, debido a las horas de trabajo, etc.).

Nota: *La detección de la presencia de una persona reduce significativamente la vida útil de la batería, dependiendo de la recurrencia del temporizador, esto se ve afectado además por la señalización visual y acústica.*

Sustitución de la pila

El panel de control detecta e informa automáticamente del estado de batería baja. Es necesario poner el sistema en modo servicio antes de proceder al cambio de pilas (el botón está equipado con un sensor de tamper). El dispositivo puede abrirse como se muestra en la Fig. 3.

Antes de colocar pilas nuevas en el dispositivo, espere al menos veinte segundos o pulse repetidamente el botón de activación (para descargar la energía restante en el dispositivo). Para asegurar el correcto funcionamiento del dispositivo, recomendamos la utilización de pilas suministradas por la red de distribución de Jablotron o de cualquier otra pila alcalina de marca de alta calidad.

Importante: Cambie siempre las dos pilas. No tire la pila a la basura; deposítela en un punto de recogida de residuos.

Especificaciones técnicas

Alimentación	*2x pila alcalina, tipo AAA (LR03) 1,5 V /1,1 Ah*
	Importante: Las pilas no están incluidas en el embalaje.
	(PS tipo C según EN 50131-6)
Tiempo de vida habitual de las baterías	*aprox. 3 años (si se activa 1 vez al día)*
Consumo de alimentación en reposo	*35 µA*
Consumo máximo de alimentación	*40 mA*
LowBatt	*<2,2 V*
Tipo de dispositivo de activación	*tipo V (mín. 5 N, máx. 8 N)*
	tipo C (mín. 5 N, máx. 8 N)
	tipo K (mín. 10 N, máx. 15 N)
Frecuencia de comunicación	*868,1 MHz, protocolo Jablotron*
Salida máxima de radiofrecuencia (ERP)	*<25 mW*
Alcance de comunicación	*aprox. 300 m (visibilidad directa)*
Clasificación	*Grado de seguridad 2 / clase medioambiental II (EN 50131-1)*
Entorno operacional	*Interior general*
Rango operacional de temperatura	*-10 °C a +40 °C*
Rango operacional de humedad	*75 % HR, sin condensación*
Dimensiones (con plataforma de montaje)	*66 x 22 x 122 mm*
Peso (sin baterías)	*88 g*
Condiciones de funcionamiento según	*ERC/REC 70-03*
Organismo certificador	*Trezor Test s.r.o. (č. 3025)*
Cumple con	*ETSI EN 300 220-1,-2, EN 55032, EN 50130-4, EN 62368-1, EN 62311, EN IEC 63000, EN 50131-1, EN 50131-3, EN 50131-5-3, EN 50131-6, CLC/TS 50131-11, EN 50134-2*
Tornillo recomendado	*4x ø 3,5 x 40 mm*
	(cilíndrico / media cabeza redonda)

JABLOTRON a.s. declara por la presente que el detector JA-156J cumple con la legislación pertinente de armonización de la Unión Europea: Directivas nº: 2014/53/UE, 2014/35/UE, 2014/30/UE, 2011/65/UE. El original de la evaluación de conformidad se encuentra en www.jablotron.com - en la partición Descargas.

Nota: Deshacerse correctamente de este producto le ayudará a ahorrar valiosos recursos y a evitar cualquier posible efecto negativo sobre la salud humana y el medio ambiente, que de otro modo podría derivarse de una manipulación inadecuada de los residuos. Devuelva el producto al distribuidor o póngase en contacto con las autoridades locales para obtener más información sobre el punto de recogida designado más cercano.