JA-156J Pulsante panico wireless multifunzionale

*Il dispositivo è un componente del sistema di allarme **JABLOTRON**. Ha quattro tipi di utilizzo definiti:*

1. *Pulsante di allarme panico attivato dalla mano.*
2. *Pulsante di allarme panico attivato dal piede o dal ginocchio.*
3. *Rilevamento della rimozione di banconote o di documenti di valore.*
4. *Verifica della presenza di una persona con un timer variabile. Tutte queste opzioni possono essere realizzate utilizzando la piattaforma di montaggio, che è dotata di un rilevatore di manomissione.*

Grazie alla comunicazione bidirezionale, il dispositivo segnala otticamente e acusticamente la conferma del successo dell'azione. Il dispositivo utilizza il protocollo di comunicazione wireless Jablotron ed è alimentato da due batterie AAA. Il dispositivo deve essere installato da un tecnico qualificato con un certificato valido rilasciato da un distributore autorizzato.

Il dispositivo è compatibile con i pannelli di controllo JA-103KR e JA-107KR.

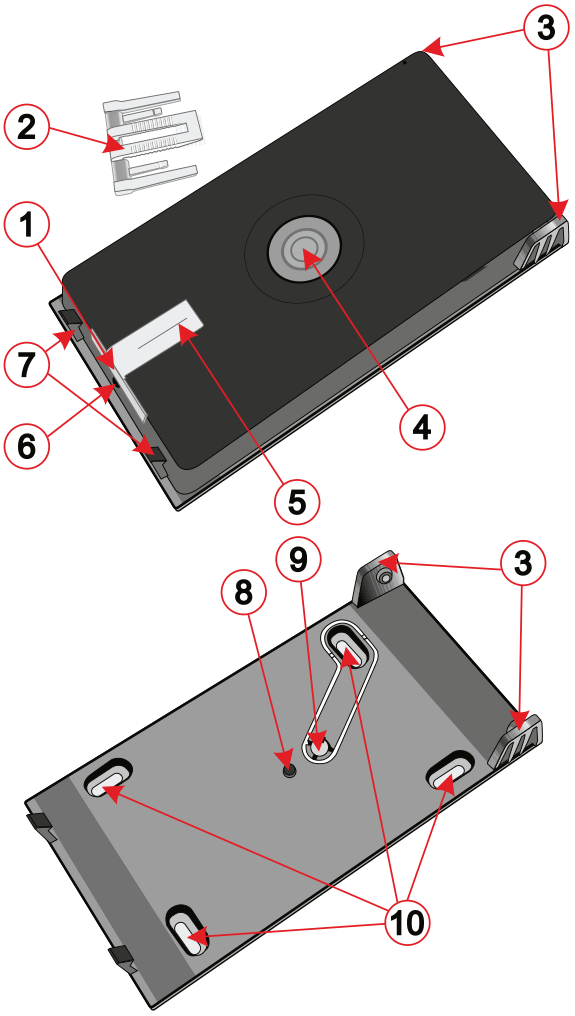

Fig. 1: pulsante antipanico e piattaforma di montaggio - descrizione delle singole part
***1** – Guida luminosa a LED; **2** – Porta banconote o documenti sostituibile; **3** – cerniere / supporto per cerniere; **4** – pulsante; **5** – interruttore di banconote / documenti; **6** – vite di bloccaggio della piastra posteriore; **7** – chiusure della piattaforma di montaggio; **8** – sporgenza in plastica per l'attivazione del pulsante; **9** – segmento magnetico di sabotaggio; **10** – fori delle viti di fissaggio;*

Modalità di funzionamento

Il pulsante antipanico multifunzionale wireless è un dispositivo che consente all'utente di attivare un allarme panico se si trova in una situazione che lo richiede. Il dispositivo ha diverse modalità di attivazione, che devono essere configurate tramite F-Link una volta acquisito il dispositivo al sistema.

1. **Attivazione dell'allarme panico premendo il pulsante** (con la mano, il piede o il ginocchio)

   L'attivazione del pulsante di allarme panico è possibile, a seconda dell'orientamento del dispositivo nella piattaforma di montaggio, premendo direttamente il pulsante rosso o, in alternativa, premendo in qualsiasi punto della sua superficie. Per attivare il dispositivo premendo sulla sua superficie, il pulsante deve essere posizionato nella piattaforma di montaggio rivolto verso la sporgenza di plastica. Il dispositivo rivolto verso la sporgenza è particolarmente adatto per l'attivazione tramite ginocchio o piede, quando il dispositivo è montato sotto la scrivania dell'utente. Se lo si ritiene opportuno, l'attivazione del dispositivo può essere verificata meccanicamente applicando un sigillo autoadesivo indicativo sul pulsante rosso (1 pezzo di sigillo autoadesivo è incluso nella confezione).

   ***Importante**: non è previsto per l'attivazione con il peso corporeo.*

2. **Rilevamento della rimozione delle banconote tramite interruttore**

   Con l'utilizzo di questa funzione, è necessario sostituire la guida luminosa predefinita, come mostrato nella Fig. 3, con una guida luminosa dotata di una clip (2) attiva nella Fig. 1, che è inclusa nella confezione. Il rilevamento della rimozione delle banconote può essere utilizzato per proteggere i contratti o qualsiasi altro documento di valore. in una cassaforte o in una cassetta di sicurezza.

   Per utilizzare questa modalità di funzionamento, inserisca una banconota nella clip specializzata per questo scopo (6). Il dispositivo può essere fissato in questa configurazione sul fondo di un registratore di cassa in un negozio, in una stazione di servizio, ecc.

   La rimozione della banconota dal dispositivo comporta l'attivazione immediata dell'interruttore.

3. **Verifica della presenza di una persona tramite l'attivazione ripetuta del pulsante**

   L'attivazione del dispositivo avviene se l'utente non lo attiva entro un intervallo di tempo preimpostato che può essere impostato da 30 minuti a 12 ore (con scatti di 30 minuti). È anche possibile impostare un periodo di avviso che provoca l'attivazione una volta scaduto il lasso di tempo, in cui l'utente viene avvisato acusticamente e visivamente per un periodo da 1 a 120 secondi, al fine di ricordargli di attivare il pulsante. Nel caso in cui non si verifichi un'attivazione, il sistema riceverà un report predefinito. Va notato che il timer viene resettato ogni volta che viene premuto il pulsante e quando il sistema viene messo in modalità di assistenza.

   ***Importante**: questa funzione è stata progettata tenendo conto del funzionamento continuo (24/7). Se è richiesto dalle specifiche dell'utente, la funzione **può essere bloccata** tramite un'uscita PG con funzione attiva/disattiva, che può ad esempio essere controllata da un segmento di controllo della tastiera con l'autorizzazione del dipendente o controllata da eventi del calendario.*

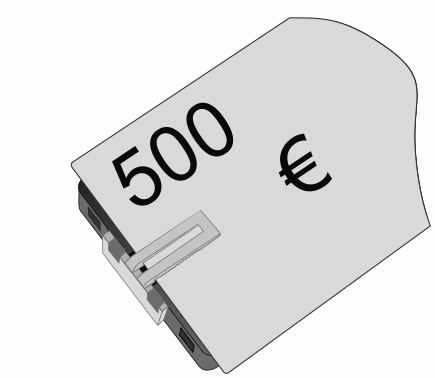

Fig. 2: pulsante panico dotato di un porta banconote

Installazione

Si consiglia di installare il pulsante di allarme panico sulla piattaforma di montaggio (Fig 1). La piattaforma di montaggio consente l'installazione su vari tipi di superfici e permette il rilevamento di manomissioni se il dispositivo viene rimosso dalla piattaforma di montaggio.

Il dispositivo può essere utilizzato senza la piattaforma di montaggio, ma a causa dell'assenza del dispositivo di manomissione è necessario disabilitare il sensore di manomissione del dispositivo tramite F-Link.

Si noti che l'utilizzo del dispositivo senza la sua piattaforma di montaggio comporta la non conformità alla classificazione del Grado di Sicurezza II.

Istruzioni per l'installazione della piattaforma di montaggio

1. Rimuova il pulsante panico dalla sua piattaforma di montaggio applicando una piccola forza ai lati delle cerniere, (3) vedere Fig.1, per separarle l'una dall'altra. Questa azione è meglio eseguita con l'uso di un utensile piatto.
2. Fissi la piattaforma di montaggio alla posizione desiderata con l'ausilio di quattro viti. (10).
3. Rimuovere la piastra posteriore del dispositivo; questa azione può essere eseguita facendo leva con un cacciavite a testa piatta, come mostrato nella Fig.3.
4. Acquisisca il dispositivo in un sistema JABLOTRON, seguendo le istruzioni indicate nel manuale di installazione del pannello di controllo.
   Procedura di base:
   a. Selezioni una posizione nella scheda Dispositivi, in F-Link e clicchi sul prompt Acquisisci per avviare la modalità di acquisizione.
   b. Acquisendo le batterie (entrambe le batterie devono essere inserite nel dispositivo), verrà trasmesso un segnale di acquisizione e il dispositivo verrà acquisito completato alla posizione di sistema selezionata.
   c. Le impostazioni della proprietà possono essere regolate nella scheda Dispositivi di F-Link.
   d. Chiuda il dispositivo riposizionando la piastra posteriore al suo posto e lo fissi in posizione con una vite di fissaggio, inclusa nella confezione.

Importante: collochi il pulsante panico nella piattaforma di montaggio posizionandolo tra le cerniere (3) in modo che entrambe le chiusure siano

JABLOTRON a.s.
Pod Skalkou 4567/33 | 46601 | Jablonec n. Nisou
Czech Republic | www.jablotron.com

JA-156J Pulsante panico wireless multifunzionale

saldamente in posizione (7). L'orientamento del pulsante panico dipende dal fatto che il cliente desideri utilizzare l'attivazione diretta del pulsante con la mano o premendo l'intera superficie del dispositivo, in modo che il dispositivo possa essere azionato con la mano, il ginocchio o il piede.

Note:

- *Il dispositivo può essere acquisito completato nel sistema inserendo il suo numero di serie nel programma F-Link. Il numero di serie si trova sul lato posteriore del dispositivo (esempio: 1400-00-0000-0001).*
- *Se desidera rimuovere il dispositivo dal sistema, può rimuoverlo dalla posizione appropriata tramite F-Link.*
- *Il dispositivo può essere acquisito completato in un solo sistema!*

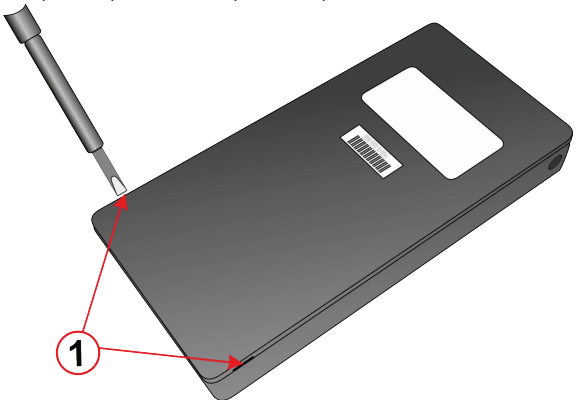

Fig. 3: metodo di apertura del pulsante panico e di rimozione della guida luminosa per sostituirla con un porta banconote
***1** – due rientranze per l'apertura del dispositivo con l'uso di un cacciavite a testa piatta;*

Comunicazione del dispositivo con il sistema

Il pulsante è dotato di comunicazione asincrona bidirezionale con il modulo radio JA-11xR, che consente di modificare le impostazioni interne con facilità (proprio come avviene con i rilevatori bus), tenendo conto della durata della batteria in modalità di funzionamento normale.

Quando il rilevatore viene acquisito completato al pannello di controllo, funziona nella cosiddetta modalità accelerata di 90 secondi, fino a quando la modalità Assistenza non viene terminata (fino a 24 ore). Il rilevatore esegue un controllo ogni 90 s per monitorare se il pannello di controllo rimane in modalità Assistenza e se deve applicare nuove impostazioni.

Nella modalità operativa normale, il pulsante comunica periodicamente con il pannello di controllo 1 volta ogni 20 minuti. Pertanto, il pulsante potrebbe impiegare fino a 20 minuti per rendersi conto che il pannello di controllo è stato commutato in modalità Assistenza o per salvare le modifiche apportate alle impostazioni interne. Questo periodo può essere ridotto innescando il rilevatore, che passerà immediatamente alla modalità accelerata di 90 secondi.

***Importante:** non è necessario attendere 90 s (o 20 minuti) affinché il rilevatore confermi la richiesta di salvare le modifiche apportate alle impostazioni interne. Il pannello di controllo ricorda tali modifiche e le trasferisce al rilevatore la volta successiva che si verifica una sessione di comunicazione periodica.*

Impostazioni della proprietà

Apra il software ***F-Link***, vada alla scheda ***Dispositivi***. Clicchi sull'opzione ***Impostazioni interne*** nella posizione del dispositivo per aprire una finestra di dialogo in cui può impostare le seguenti opzioni:

Rimozione del monitor dal supporto: Questo parametro abilita/disabilita l'uso di un rilevatore di manomissione che segnala la rimozione del dispositivo dalla piattaforma di montaggio; questo parametro è disattivato per impostazione predefinita. Si noti che l'utilizzo del dispositivo con un sensore di manomissione by-passato comporta la non conformità alla classificazione del Grado di Sicurezza II.

Segnale ottico e acustico: Questo parametro abilita/disabilita la segnalazione ottica e acustica dell'attivazione tramite la pressione del pulsante. La segnalazione è rossa e gialla. Con la segnalazione ottica, un breve segnale acustico conferma la consegna del report impostato al pannello di controllo. Il parametro è attivo per impostazione predefinita, inoltre è sempre attivo quando il sistema è in modalità di assistenza.

Toni tattili: Questo parametro abilita/disabilita una breve segnalazione acustica di attivazione. Questo parametro è attivo per impostazione predefinita, ma è sempre attivo anche quando il sistema è in modalità di assistenza.

Pulsante: Il pulsante può essere utilizzato per eseguire un'azione predefinita: panico acustico/silenzioso, Allarme incendio, problemi di salute o segnalazione di messaggi di allarme predefiniti (Report A, B, C, D). Nessuna funzione è preimpostata in fabbrica.

Rilevamento delle banconote: Se si desidera utilizzare questa funzione, è necessario rimuovere la guida luminosa che copre l'interruttore B e sostituirla con un porta banconote/documenti, incluso nella confezione. Una volta attivata questa funzione, è necessario scegliere una delle seguenti funzioni: panico acustico/silenzioso, Allarme incendio, Problemi di salute o segnalazione di messaggi di testo predefiniti (Report A, B, C, D). Si consiglia di impostare l'opzione "Pulsante" su "nessuno" se si utilizza il rilevamento delle banconote, tuttavia il funzionamento dell'interruttore e dei pulsanti non si esclude a vicenda.

Panico acustico: questo parametro abilita/disabilita la segnalazione acustica di un'azione eseguita dal sistema; questa funzione serve come feedback diretto del sistema. Questo parametro è attivo per impostazione predefinita.

Rilevamento della presenza di una persona: L'attivazione di questo parametro impedisce l'utilizzo della funzione di rilevamento della presenza di banconote/documenti e del pulsante di allarme, in quanto queste modalità di funzionamento si escludono a vicenda. Questa opzione attiva un timer preimpostato che deve essere configurato in base alle specifiche del cliente. Una volta uscita dalla modalità di assistenza, il timer non si avvia finché non viene premuto il pulsante. Una volta scaduto il periodo di tempo preimpostato, il dispositivo invierà un report preimpostato al sistema.

Timer di pressione (h): Definisce la durata del periodo di tempo che può essere impostato da 0,5 a 12 ore, dopo il quale il pulsante deve essere premuto. Premendo il pulsante, il timer viene resettato.

Durata dell'avviso (s): definisce la durata del periodo di tempo durante il quale il pulsante segnala acusticamente e visivamente che il pulsante deve essere premuto perché il timer di pressione si sta esaurendo. Il periodo di tempo può essere impostato da 1 a 120 secondi.

Report: Questa opzione consente di definire il report che viene inviato all'unità di controllo del pannello di controllo del sistema una volta scaduto il timer della pressa. Le opzioni sono: Nessuna, panico acustico/silenzioso, Allarme incendio, Problemi di salute o segnalazione di messaggi di allarme predefiniti (Report A, B, C, D).

Blocco di una funzione: La funzione di rilevamento della presenza di una persona può essere bloccata selezionando e configurando un PG, che può essere controllato dagli eventi del calendario, dall'impostazione della sezione o da un segmento di controllo della tastiera. Il PG deve avere l'impostazione della funzione attivo/spento. Questa funzione è destinata ad essere utilizzata nelle configurazioni in cui il rilevamento della presenza di una persona deve essere limitato nel tempo (ad esempio a causa degli orari di lavoro, ecc.).

Nota: *il rilevamento della presenza di una persona riduce significativamente la durata della batteria, a seconda della ricorrenza del timer; ciò è ulteriormente influenzato dall'indicazione ottica e acustica.*

Sostituzione della batteria

Il pannello di controllo rileva e segnala automaticamente lo stato di batteria bassa. È necessario inserire il sistema nella modalità di assistenza prima che avvenga la sostituzione della batteria (il pulsante è dotato di un sensore di manomissione). Il dispositivo può essere aperto come indicato nella Fig. 3.

Prima di inserire le nuove batterie nel dispositivo, attenda almeno venti secondi o prema ripetutamente il pulsante di attivazione (al fine di

scaricare l'energia residua all'interno del dispositivo). Per assicurare il corretto funzionamento del dispositivo, raccomandiamo l'utilizzo di batterie fornite dalla rete di distribuzione Jablotron o di altre batterie alcaline di marca di alta qualità.

Importante: sostituisca sempre entrambe le batterie. Non getti la batteria nella spazzatura; la smaltisca presso un punto di raccolta dei rifiuti.

Specifiche tecniche

Alimentazione	*2x batteria alcalina, tipo AAA (LR03) 1,5 V / 1,1Ah*
	Importante: le batterie non sono incluse nella confezione
	(PS tipo C secondo EN 50131-6)
Durata tipica delle batterie	*circa 3 anni (se attivato 1 volta al giorno)*
Consumo di energia a riposo	*35 µA*
Consumo massimo di alimentazione	*40 mA*
BassoBatt	*<2,2 V*
Tipo di dispositivo di attivazione	*tipo V (min. 5 N, max. 8 N)*
	tipo C (min. 5 N, max. 8 N)
	tipo K (min. 10 N, max. 15 N)
Frequenza di comunicazione	*868,1 MHz, protocollo Jablotron*
Uscita massima a radiofrequenza (ERP)	*<25 mW*
Raggio di comunicazione	*circa 300 m (visibilità diretta)*
Classificazione	*Grado di sicurezza 2 / classe ambientale II (EN 50131-1)*
Ambiente operativo	*Generale in interni*
Range di temperatura d'esercizio	*Da -10 °C a +40 °C*
Umidità d'esercizio media	*75 % RH, senza condensazione*
Dimensioni (con piattaforma di montaggio)	*66 x 22 x 122 mm*
Peso (senza batterie)	*88 g*
Condizioni operative secondo	*ERC/REC 70-03*
Organismo di certificazione	*Trezor Test s.r.o. (č. 3025)*
In conformità a	*ETSI EN 300 220-1,-2, EN 55032, EN 50130-4,*
	EN 62368-1, EN 62311, EN IEC 63000, EN 50131-1, EN 50131-3,
	EN 50131-5-3, EN 50131-6, CLC/TS 50131-11, EN 50134-2
Vite consigliata	*4x ø 3,5 x 40 mm (testa cilindrica / semitonda)*

Con la presente JABLOTRON a.s. dichiara che il rilevatore JA-156J è in conformità con la legislazione di armonizzazione dell'Unione Europea: Direttive n.: 2014/53/UE, 2014/35/UE, 2014/30/UE, 2011/65/UE. L'originale della valutazione di conformità è disponibile sul sito www.jablotron.com - sezione Download.

Nota: smaltire correttamente questo prodotto aiuterà a risparmiare risorse preziose e a prevenire potenziali effetti negativi sulla salute umana e sull'ambiente, che potrebbero altrimenti derivare da una gestione inappropriata dei rifiuti. Restituisca il prodotto al rivenditore o contatti le autorità locali per ulteriori dettagli sul punto di raccolta designato più vicino.