JA-169P udendørs dobbelt PIR-bevægelsesdetektor

*Denne detektor er et komponent i **JABLOTRON**-systemet. Den dobbelte trådløse udendørs indbrudsdetektor JA-169P er designet til at registrere menneskelige kropsbevægelser i et udendørs miljø. Detektoren består af en JL01-detektor produceret af LINCE Italia S.r.l. og en JA-150TX-V1-sender produceret af JABLOTRON ALARMS. Den optiske del af detektoren har 2 PIR-sensorer (dobbelt områdedetektering) og en høj immunitet over for fejlalarmer og detektion af små dyr. Detektoren er udstyret med en sabotagekontakt. Sabotagekontakten rapporterer straks ethvert forsøg på at åbne detektoren eller afmontere den fra monteringsstedet.*

Detektoren skal installeres af en uddannet tekniker med gyldigt certifikat udstedt af en autoriseret distributør.

Installation

Betingelser:

1. Detektoren skal installeres på en lodret væg (i en position, hvor dens underside er parallel med det overvågede område).
2. Detektoren skal installeres 1-1,2 m over jorden.
3. Den bedste bevægelsesdetektering opnås, når detekteringsstrålerne skærer hinanden.
4. Der må ikke befinde sig andre genstande, der kan forårsage detekteringsinterferens i detektorens synsfelt (buske, træer, højt græs, klimaanlæg osv.).
5. Undgå direkte påvirkninger fra stærke lyskilder (solreflekser osv.).

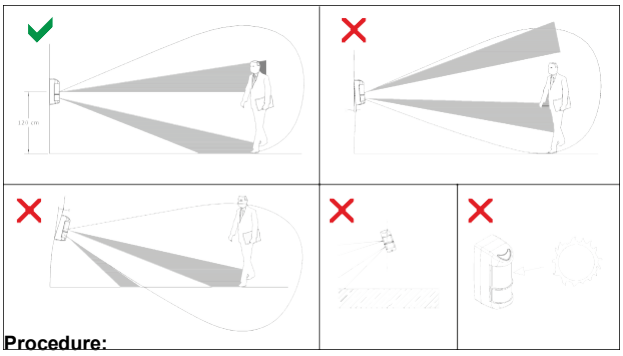

Procedure:

1. Skru låseskruen (1) i bunden af detektorens øverste cover ud og fjern detektionsdelens cover (3).
2. Skru de syv skruer, der holder detektorens hovedkort (5), ud, og træk det ud ved at vippe det ud, mens du trækker det ud. Der er en radiosender monteret på bagsiden af detektorens PCB.
3. Skru de 4 skruer, der forbinder bagcoveret (7) med monteringspladen, ud.
4. Detektoren kan monteres på et plant monteringssted ved hjælp af de 4 skruer gennem monteringspladen. Den kan også monteres på en pæl med metalbånd (medfølger ikke).

Advarsel: Berør ikke detektorsensorerne under håndtering

Hvis der opstår fysisk kontakt, er det nødvendigt at rengøre sensoren ved hjælp af en vatpind dyppet i husholdningssprit.

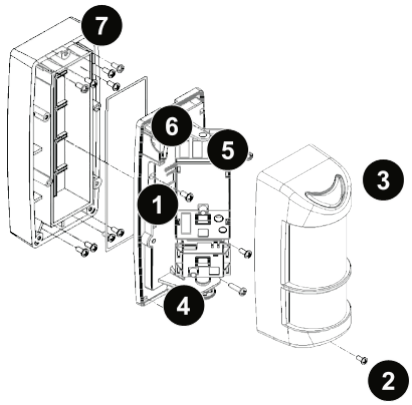

Fig. 1.: 1 – beslagskruer, 2 – låseskrue, 3 – frontcover, 4 – Justeringsknap til den nederste PIR (PIR2), 5 – PCB-holder, 6 – sabotagekontakt, 7 – monteringsbagplade

Indlæsning af detektoren i systemet

Signalsenderen til trådløs kommunikation er placeret under hovedkortdelen på detektoren. Batteriet er sat ind i batteriholderen, der er placeret på senderens PCB.

Indlemningsprocedure til systemet:

a. Gå til ***F-Link***-softwaren, vælg den ønskede position i vinduet ***Enheder***, og start indlæsningen ved at klikke på valgmuligheden "*Indlæs*".

b. Indsæt batterierne (hold øje med, de vender rigtigt). Når det første batteri er sat i batteriholderen, sendes et indlæsningssignal til kontrolpanelet, så er detektoren indlæst på den valgte position.

c. Saml detektoren i modsat rækkefølge af den rækkefølge, hvori den blev skilt ad.

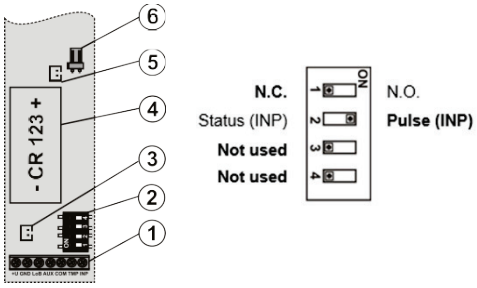

Fig. 2 – Sender JA-150TX-VXI: 1 – ledningsterminaler, 2 – indstillinger for nedblændingskontakt (forudindstillet fra fabrikken, se billede), 3 – jumper til ekstern sabotagekontakt, 4 – batteriholder, 5 – jumper til ekstern antenne, 6 – stik til ekstern antenne

Bemærkninger:

- *Der skal være installeret et JA-11xR-radiomodul i kontrolpanelet.*
- Detektoren kan også indlæses i systemet ved indtastning af dens serienummer (7) i F-Link-softwaren. *Du kan finde serienummeret på klistermærket, der er limet på PCB'en. Alle numre under stregkoden skal indtastes (1400-00-0000-0001).*
- *Hvis det er nødvendigt, kan senderen udstyres med en ekstern AN-868 (2PIN)-antenne, der tilsluttes til stikket (6) og frakobles jumperen (5).*
- *For at ændre indstillingerne for en nedblændingskontakt, skal detektoren være helt slukket.*

Normal driftstilstand

Detektoren sender et aktiveringsradiosignal, når den udløses. I tilfælde af sabotage af detektoren eller hvis detektoren bliver revet væk fra sin placering, sender detektoren et signal om sabotage. Der sendes en statusrapport hvert 9. minut til kontrolpanelet.

Kontrol og udskiftning af batterier

Detektoren kontrollerer automatisk batteristatus. Næsten drænet batteri rapporteres ved kontinuerligt blink af den gule signal-LED på detektoren (1 blink pr. sekund), og samtidig rapporteres der om lav batteristatus til kontrolpanelet. Detektoren er fortsat fuldt funktionsdygtig. Batteriet skal udskiftes hurtigst muligt.

Kontrolpanelet skal være i servicetilstand, **før batteriet udskiftes** (se kontrolpanelets installationsvejledning). Der skal trykkes flere gange på sabotagekontakten efter åbning af coveret og fjernelse af batteriet for at aflade kondensatorerne.

Opsætning af den optiske del af detektoren

Den optiske del af detektoren omfatter 2 PIR-sensorer med en valgfri AND logic. De registrerer bevægelser i to planer. Den nederste PIR-sensors registreringsvinkel kan justeres. Alarmsignalet udløses kun, hvis begge detekteringsplaner udløses samtidig, hvis detektoren er konfigureret på denne måde.

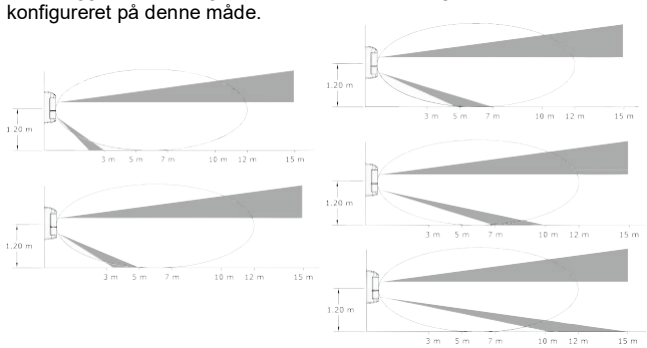

JABLOTRON ALARMS a.s.
Pod Skalkou 4567/33 | 46601 | Jablonec n. Nisou
Czech Republic | www.jablotron.com

JA-169P udendørs dobbelt PIR-bevægelsesdetektor

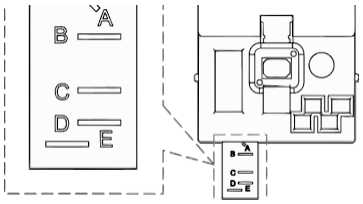

Følgende tabel viser de værdier, der er anført i figuren:

Placering	*Maksimal rækkevidde af den nederste registrerende del*
A	3 m
B	5 m
C	7 m
D	10 m
E	15 m

Skema 1: Detekteringsområde

Advarsel: Den maksimale detekteringslængde for det nederste detekteringplan kan variere fra de ovenfor anførte værdier på grund af varierende termiske miljøforhold. Dette skal tages i betragtning ved justering af detekteringsområdet.

Vinklen for detekteringsområdet er 85°. Detekteringssvinklens retning kan justeres til positionerne A – G ved at dreje på detektorens justeringsknap. Hvert trin er markeret. Detektorens linse dækker en vinkel på 180° – derfor kræver linsen ikke nogen justering.

PIR-detekteringsfølsomheden kan konfigureres ved hjælp af en 10-polet kontakt, der er placeret ved siden af den øverste sensor.

DIP2	DIP3	FPIR-følsomhed
FRA	FRA	lav
FRA	TIL	lav / medium
TIL	FRA	medium / høj
TIL	TIL	høj

Skema 2: FPIR-følsomhed

DIP4	DIP5	Arbejdslogik
FRA	FRA	PIR1 – TIL, PIR2 – TIL
FRA	TIL	PIR1 – TIL, PIR2 – FRA
TIL	FRA	PIR1 – FRA, PIR2 – TIL
TIL	TIL	ikke tilgængelig

Skema 3: Arbejdslogik

Detektoren sender oplysninger til kontrolpanelet hvert 9. minut. Ved normal detektordrift anbefaler vi, at LED-indikatoren slukkes for at spare på batteriet. Hæmningstilstanden kan indstilles ved hjælp af DIP-switch nr. 9, hvor der kan vælges mellem 180 s og 30 s. Det bestemmer den tidsperiode, hvorefter detektoren kan registrere bevægelse igen og sende et nyt aktiveringssignal.

Testning (dækningstest)

Nedblændingskontakt Nº1 er som standard indstillet til TEST-position. Det anbefales at nedblændingskontakter Nº2 og Nº4 aktiveres for dækningstest.

Når detektoren er blevet indlæst i systemet og er tændt, starter TEST-tilstanden, og hver enkelt aktivering vises af en LED, og status sendes til F-Link-diagnostik. Efter fire minutters inaktivitet forlader detektoren automatisk omtalte testtilstand og begynder normal drift.

Efter afprøvning sættes nedblændingskontakt Nº1til NORM-position. For at spare på batteriet anbefales det at slå LED-indikation fra og indstille strømsparetilstanden til 120 s.

Fejlfinding

Fejlalarmer:

- *Tjek, om den er monteret i den rigtige højde og vinkelret på jorden*
- *Tjek, om detekteringsområdet for den nederste PIR-sensor ikke er bredere end krævet*
- *Tjek, om detekteringsområdet ikke indeholder objekter i bevægelse*

Terminalbeskrivelse af JA-150TX-V1		
I	detektoraktivering	brun
TMP	sabotagekontakt	hvid
COM	jordforbindelse	grå, pink
AUX	forbundet med GND	
LoB	forbundet med GND	
GND	jord	sort
+U	strøm	rød

Tabel 4: Beskrivelse af forbindelsen mellem JL01 og JA-150TX-V1

Tekniske specifikationer

Strøm:	*1x Litiumbatteritype CR123A (3,0 V/1,4 Ah)*
	Bemærk: Batterier er ikke inkluderet.
Strømforbrug (hvile/maksimalt)	*30 µA/55 mA*
Typisk batterilevetid	*omtrent 3 år*
	– når der anvendes 120 s sparetilstand
Kommunikationsfrekvens	*868,1 MHz*
RF-område	*op til 300 m (åbent område)*
Maksimal radiofrekvenseffekt (Radiofrequency Power – ERP)	*25 mW*
Følerkarakteristika	*15 m/85 °; 11 segmenter*
Vægt (uden batteri)	*380 g*
Anbefalet installationshøjde	*1–1,2 m*
Hastighed af objektets bevægelse	*0,3–1,5 m/s*
Sparer batteriets strømtimer	*30 s eller 120 s*
Driftstemperaturområde	*-25° C til + 60° C*
Detekteringsdækningens overensstemmelse	*IP45*
Gennemsnitlig luftfugtighed ved drift	*75%, ikke-kondenserende*
Dimensioner	*189 x 81 x 98 mm*
Vægt (uden batteri)	*380 g*
Kan betjenes iht.	*ERC REC 70-03*

JABLOTRON ALARMS a.s. erklærer hermed, at the JA-169P-detektoren er i overensstemmelse med den relevante EU-harmoniseringslovgivning: Direktivnr: 2014/53/EU, 2014/35/EU, 2014/30/EU, 2011/65/EU. Originaludgaven af konformitetsvurderingen kan ses på www.jablotron.com – Afsnittet Tekniske downloads.

Bemærk: Hvis du bortskaffer dette produkt korrekt, vil du hjælpe med at spare værdifulde ressourcer og forhindre potentielle negative virkninger på menneskers sundhed og miljøet, som ellers kunne opstå som følge af uhensigtsmæssig affaldshåndtering. Returner produktet til forhandleren eller kontakt din lokale myndighed for at få yderligere oplysninger om det nærmeste udpegede indsamlingssted.