JA-115M, JA-115M-BR, JA-115M-AN
Bus-Mini-Magnet-Melder

Dieses Dokument wurde maschinell aus dem englischen Original übersetzt. Im Falle von Unklarheiten oder Zweifeln beziehen Sie sich bitte auf die ursprüngliche Ausführung des Dokuments. Sollten Sie auf Fehler stoßen oder weitere Fragen haben, wenden Sie sich bitte an die technische Beratung (Kontaktinformationen finden Sie am Ende dieses Dokuments).

*Das Produkt ist eine Komponente des **JABLOTRON**-Systems. Es wird für die Erkennung des Öffnens von Türen, Fenstern usw. verwendet. Der Melder verfügt über eine Statusreaktion (er meldet Aktivierung und Deaktivierung). Der Melder ist für die Installation durch einen geschulten Techniker mit einem gültigen Zertifikat von Jablotron vorgesehen.*

Die Kompatibilität mit den einzelnen Zentralen lässt sich über den QR-Code am Ende des Handbuchs überprüfen.

Installation

Platzieren Sie den Melder an dem festen Teil der Tür (des Fensters) und den Magneten an dem beweglichen Teil. Der Magnet kann von links oder rechts am Melder angebracht werden. Bei der Installation auf einer Metalloberfläche wird empfohlen, den Magneten mit Hilfe der mitgelieferten Kunststoffpads von der Metalloberfläche zu distanzieren.

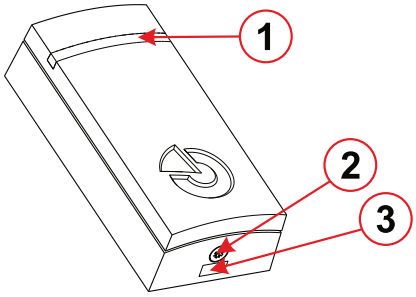

***Abbildung 1**: Beschreibung der externen Teile des Melders: **1** – LED-Lichtleiter; **2** – Verriegelungsschraube; **3** – Gehäuselasche*

1. Öffnen Sie das Gehäuse des Melders durch Drücken der Lasche (3).
2. Fädeln Sie das Kabel durch das vorbereitete Loch im Gehäuseteil und schrauben Sie das Gehäuseteil an der gewählten Stelle am Tür- oder Fensterrahmen fest.

Schließen Sie den Bus immer an, wenn die Stromversorgung des Systems vollständig ausgeschaltet ist.

3. Verbinden Sie das Bus-Kabel mit den Anschlüssen (6).

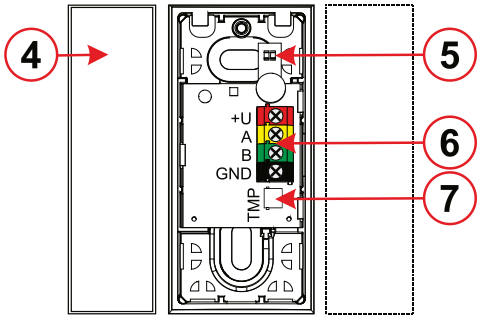

***Abbildung 2**: Beschreibung der internen Teile des Melders: **4** – ständiger Magnet; **5** – LED-Leuchten; **6** – Bus-Klemmen; **7** – Sabotagekontakt*

4. Setzen Sie das Gehäuse des Melders wieder auf, rasten Sie es in die Gehäuselasche (3) ein und sichern Sie es mit der mitgelieferten Verriegelungsschraube (2).
5. Schrauben Sie den ständigen Magneten (4) auf den beweglichen Teil des Fensters oder der Tür.

Anmeldung zum System und Einstellungen

Verwenden Sie je nach Art der Zentrale die empfohlene Software oder Anwendung, siehe Installationsanleitung der Zentrale.

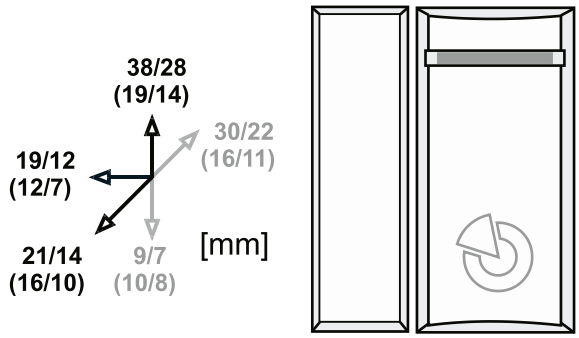

***Abbildung 3**: Abstand der Orientierungserkennung - Aktivieren / Deaktivieren auf einer nicht-magnetischen (magnetischen) Oberfläche*

Technische Parameter

Stromversorgung	*vom Bus der Zentrale 12 V DC (8–15 V)*
Ruhestromverbrauch	*4 mA*
Maximaler Stromverbrauch	*15 mA*
Abmessungen des Melders	*28 x 58 x 17 mm*
Abmessungen des Magneten	*17 x 58 x 17 mm*
Gewicht des Melders	*14 g*
Gewicht des Magneten	*16 g*
Klassifizierung	*Sicherheitsstufe 2 / Betriebsumgebung Klasse II (gemäß EN 50131-1)*
Betriebsumgebung	*Innenbereiche allgemein*
Temperaturbereich	*-10 °C bis +40 °C*
Durchschnittliche Betriebsfeuchtigkeit	*75 % RH, nicht kondensierend*
Zertifizierungsstelle	*Trezor Test s.r.o. (Nr. 3025)*
Entspricht	*EN IEC 63000, EN 50130-4, EN 55032, EN 50131-1, -2-6*
Empfohlene Schrauben	*4x ø 3 mm (halbrunder Kopf)*

JABLOTRON a.s. erklärt, dass das Produkt JA-115M in Übereinstimmung mit den Harmonisierungsrechtsvorschriften der Europäischen Union entwickelt und hergestellt wurde: Richtlinien Nr.: 2014/30/EU, 2011/65/EU, bei bestimmungsgemäßer Verwendung. Die ursprüngliche Konformitätserklärung finden Sie unter www.jablotron.com im Bereich Downloads.

Hinweis: Die ordnungsgemäße Entsorgung dieses Produkts trägt dazu bei, wertvolle Ressourcen zu sparen und jede potenzielle negative Auswirkung auf die menschliche Gesundheit und die Umwelt zu vermeiden, die durch unsachgemäße Abfallbehandlung entstehen könnte. Bitte geben Sie das Produkt an den Händler zurück oder wenden Sie sich an Ihre Gemeinde, um weitere Informationen über die nächstgelegene Sammelstelle zu erhalten.

Kompatibilitätstabelle

JABLOTRON a.s.
Pod Skalkou 4567/33 | 46601 | Jablonec n. Nisou
Czech Republic | www.jablotron.com