JA-115M, JA-115M-BR, JA-115M-AN
Détecteur magnétique miniature pour bus

Ce document a été traduit mécaniquement à partir de l'original anglais. En cas d'incertitude ou de doute, veuillez vous référer à la version originale du document. Si vous rencontrez des erreurs ou si vous avez d'autres questions, contactez le support technique (les coordonnées se trouvent à la fin de ce document).

*Le produit est un composant du système **JABLOTRON**. Il est utilisé pour détecter l'ouverture de portes, de fenêtres, etc. Le détecteur a une réaction d'état (il signale l'activation et la désactivation). Le détecteur est conçu pour être installé par un technicien formé et disposant d'un certificat Jablotron valide.*

La compatibilité avec les différentes centrales d'alarme peut être vérifiée à l'aide du code QR figurant à la fin du manuel.

Installation

Placez le détecteur sur la partie fixe de la porte (fenêtre) et le détecteur magnétique sur la partie mobile. L'aimant peut être fixé au détecteur par la gauche ou par la droite. En cas de montage sur une marche magnétique, il est recommandé d'éloigner l'aimant de la surface métallique à l'aide des tampons en plastique fournis.

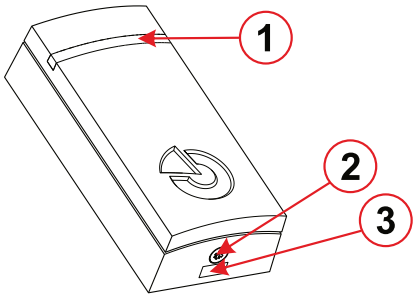

***Figure 1** : Description de la partie externe du détecteur : **1** – guide lumineux LED ; **2** – vis de blocage; **3** – loquet du couvercle*

1. Ouvrez le couvercle du détecteur en appuyant sur le loquet (3).
2. Faites passer le câble dans le trou préparé à travers la partie du boîtier et vissez la partie du boîtier à l'emplacement choisi sur le cadre de la porte ou de la fenêtre.

Raccordez toujours le bus lorsque l'alimentation du système est complètement coupée.

3. Connectez le câble du bus aux bornes (6).

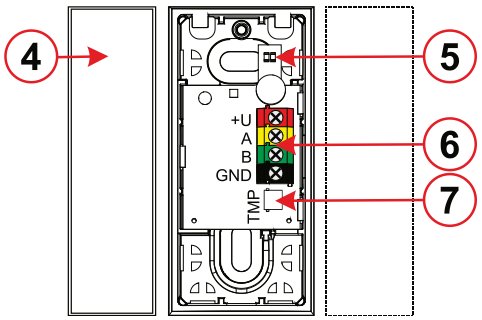

***Figure 2** : Description des parties internes du détecteur : **4** – aimant permanent ; **5** – indicateurs LED ; **6** – bornes de bus ; **7** – contact de sabotage.*

4. Replacez le couvercle du détecteur, enclenchez le loquet du couvercle (3) et fixez-le à l'aide de la vis de verrouillage fournie (2).
5. Vissez l'aimant permanent (4) sur la partie mobile de la fenêtre ou de la porte.

Inscription au système et paramètres

Selon le type de centrale d'alarme, utilisez le logiciel ou l'application recommandé, voir le manuel de la centrale.

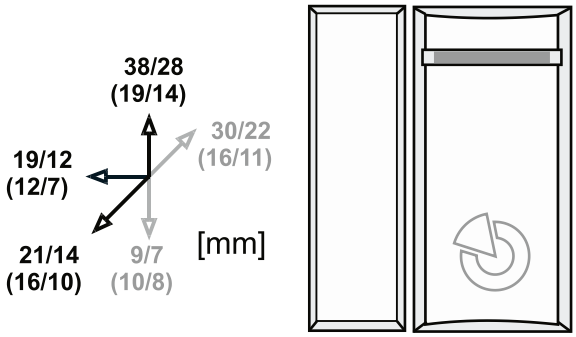

***Figure 3** : Distance de détection de l'orientation - activation / désactivation sur une surface non magnétique (magnétique)*

Caractéristiques techniques

Alimentation	*à partir du bus de la centrale d'alarme 12 V DC (8–15 V)*
Consommation de courant au repos	*4 mA*
Consommation de courant maximale	*15 mA*
Dimensions du détecteur	*28 x 58 x 17 mm*
Dimensions de l'aimant	*17 x 58 x 17 mm*
Poids du détecteur	*14 g*
Poids de l'aimant	*16 g*
Classification	*classe de sécurité 2 / classe environnementale II (selon EN 50131-1)*
Environnement	*Intérieur, général*
Plage des températures de service	*de -10 °C à +40 °C*
Humidité opérationnelle moyenne	*75 % HR, sans condensation*
Organisme de certification	*Test Trezor s.r.o. (no. 3025)*
Conforme à	*EN IEC 63000, EN 50130-4, EN 55032, EN 50131-1, -2-6*
Vis recommandée	*4x ø 3 mm (tête semi-arrondie)*

JABLOTRON a.s. déclare que le produit JA-115M est conçu et fabriqué en conformité avec la législation d'harmonisation de l'Union européenne : directives n° : 2014/30/EU, 2011/65/EU, lorsqu'il est utilisé conformément à sa destination. La déclaration de conformité originale est disponible à l'adresse www.jablotron.com dans la section Téléchargements.

Remarque : La mise au rebut correcte de ce produit permettra d'économiser des ressources précieuses et d'éviter tout effet négatif potentiel sur la santé humaine et l'environnement, qui pourrait autrement résulter d'un traitement inapproprié des déchets. Veuillez renvoyer le produit au revendeur ou contacter les autorités locales pour obtenir des informations sur le point de collecte désigné le plus proche.

Tableau de compatibilité

JABLOTRON a.s.
Pod Skalkou 4567/33 | 46601 | Jablonec n. Nisou
Czech Republic | www.jablotron.com