JA-155M, JA-155M-BR, JA-155M-GR, JA-155M-AN
Mini rilevatore magnetico wireless

Questo documento è stato tradotto automaticamente dall'originale inglese. In caso di incertezze o dubbi, fare riferimento alla versione originale del documento. Se si riscontrano errori o si hanno ulteriori domande, contattare il supporto tecnico (i dettagli di contatto si trovano alla fine di questo documento).

*Il prodotto è un componente del sistema **JABLOTRON**. Viene utilizzato per rilevare l'apertura di porte, finestre, ecc. Il rilevatore ha una risposta di stato o una risposta a impulsi. Il rilevatore è progettato per essere installato da un tecnico qualificato con un certificato Jablotron valido. **Questo prodotto è compatibile con i pannelli di controllo JA-102K, JA-103K, JA-107K e JA-152KRY.***

Installazione

Collochi il rilevatore sulla parte fissa della porta (finestra) e il magnete sulla parte mobile. Il magnete può essere collegato al rilevatore da sinistra o da destra. Quando viene montato su una superficie metallica, si raccomanda di distanziare il magnete dalla superficie metallica utilizzando i cuscinetti di plastica in dotazione.

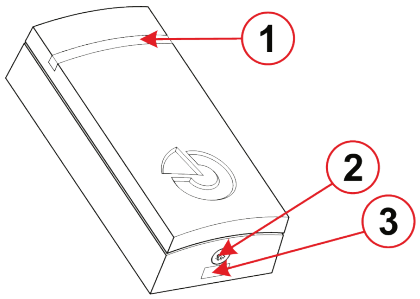

***Figura 1**: Descrizione delle parti esterne del prodotto: **1** – Guida luminosa a LED; **2** – vite di bloccaggio; **3** – linguetta del coperchio*

1. Apra il coperchio del rilevatore premendo il fermo (3).
2. Avviti la parte dell'alloggiamento alla posizione selezionata sul telaio della porta o della finestra.
3. Inserisca la batteria nel portabatteria (5).
4. Riposi il coperchio del rilevatore, faccia scattare il fermo del coperchio (3) e lo fissi con la vite di bloccaggio in dotazione (2).
5. Avviti il magnete permanente (4) sulla parte mobile della finestra o della porta.

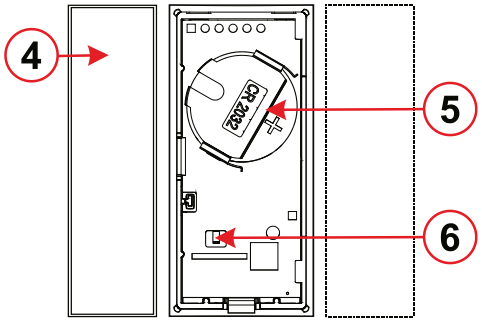

***Figura 2**: Descrizione delle parti interne del rilevatore: **4** – magnete permanente; **5** – portabatterie; **6** – manomissione*

Acquisisci al sistema e impostazioni

A seconda del tipo di pannello di controllo, utilizzi il software o l'applicazione raccomandata; veda il manuale del pannello di controllo. Il rilevatore può essere impostato con una risposta *di Stato*/Impulso*.

Comunicazione del rilevatore nel sistema

Il rilevatore utilizza una comunicazione asincrona bidirezionale che permette di modificare le impostazioni interne a distanza e di risparmiare contemporaneamente la capacità della batteria.

Dopo l'acquisizione completata nel sistema, il rilevatore funziona in modalità accelerata, fino all'uscita dalla modalità di assistenza (ma non più di 24 ore). In questa modalità, il rilevatore controlla ogni 90s se il sistema è ancora in modalità assistenza o se devono essere rilevate nuove impostazioni.

In modalità assistenza, il rilevatore comunica una volta ogni 19 minuti o ad ogni attivazione. Pertanto, quando passa dalla modalità operativa a quella di assistenza, il rilevatore può impiegare fino a 19 minuti per riconoscere lo stato del pannello di controllo o la modifica delle impostazioni interne, come indicato dal carattere rosso sul pulsante delle impostazioni interne. Questo periodo può essere ridotto attivando il rilevatore attivo o il suo sensore di manomissione.

***Nota bene**:*

Non è necessario attendere 90 s (o 19 min) prima che il rilevatore confermi la consegna della nuova impostazione, quando le modifiche vengono applicate. Il sistema ricorda la modifica richiesta e inoltra le nuove impostazioni al rilevatore durante il successivo periodo di comunicazione regolare.

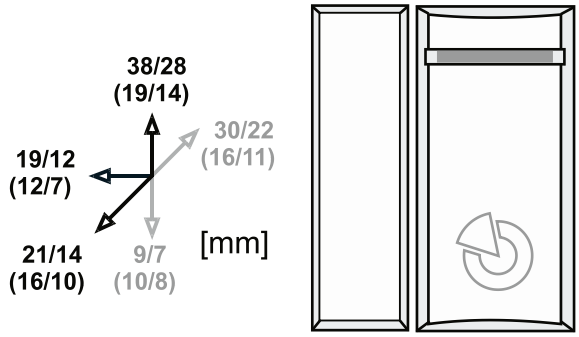

***Figura 3**: Distanza di rilevamento dell'orientamento - attivazione/disattivazione su un'area non magnetica (magnetica). una superficie non magnetica (magnetica)*

Specifiche tecniche

Alimentazione	*1 x batteria al litio, tipo CR2032, 3 V / 230 mAh*
	Nota bene: la batteria non è inclusa.
Durata tipica delle batterie	*2 anni*
Bassa tensione della batteria	*<2,6V*
Consumo corrente a riposo	*16 µA*
Consumo massimo di corrente	*50 mA*
Banda di comunicazione	*868,1 MHz, protocollo JABLOTRON*
Potenza radiofrequenza massima (ERP)	*<25 mW*
Range RF	*300 m (area aperta)*
Dimensioni del rilevatore	*28 x 58 x 17 mm*
Dimensioni del magnete	*28 x 17 x 17 mm*
Peso del rilevatore (senza batteria)	*13 g*
Peso del magnete	*16 g*
Classificazione	*grado di sicurezza 2 / classe ambientale II (secondo EN 50131-1)*
Ambiente operativo	*Generale in interni*
Range di temperatura d'esercizio	*da -10 °C a +40 °C*
Umidità d'esercizio media	*75 % RH, senza condensa*
Organismo di certificazione	*Trezor Test s.r.o. (n. 3025)*
Conforme a	*EN IEC 63000, EN 50130-4, EN 55032, EN ETSI 300 220-2, EN 50131-1, -2-6, -5-3, EN IEC 62368-1*
Utilizzabile in conformità con	*ERC/REC 70-03*
Vite consigliata	*4x ø 3 mm (testa semi-arrotondata)*

JABLOTRON a.s. dichiara che il prodotto JA-155M, JA-155M-BR, JA-155M-GR, JA-155M-AN è conforme a quanto previsto dalla legislazione dell'Unione Europea in materia di armonizzazione: Direttive n.: 2014/53/UE, 2014/35/UE, 2014/30/UE, 2011/65/UE, se utilizzato come previsto. L'originale della valutazione di conformità è disponibile sul sito www.jablotron.com Sezione Downloads.

Nota: smaltire correttamente questo prodotto aiuterà a risparmiare risorse preziose e a prevenire potenziali effetti negativi sulla salute umana e sull'ambiente, che potrebbero altrimenti derivare da una gestione inappropriata dei rifiuti. Restituisca il prodotto al rivenditore o contatti le autorità locali per ulteriori dettagli sul punto di raccolta più vicino.

JABLOTRON a.s.
Pod Skalkou 4567/33 | 46601 | Jablonec n. Nisou
Czech Republic | www.jablotron.com