JA-151E - Lector inalámbrico de etiquetas para el control de particiones

Este documento ha sido traducido a máquina a partir del original en inglés. En caso de cualquier incertidumbre o duda, consulte la versión original del documento. Si encuentra algún error o tiene más preguntas, póngase en contacto con el servicio de asistencia técnica (los datos de contacto se encuentran al final de este documento).

*Este producto es un componente inalámbrico de los sistemas **JABLOTRON**. Se utiliza para el fácil armado/desarmado de una partición basada en la autorización PIT y pulsando el botón del producto. **Este producto es compatible con JA-103K, JA-107K, JA-102K, JA-152KRY.** El lector debe ser instalado por un técnico cualificado con un certificado válido emitido por un distribuidor autorizado.*

Instalación

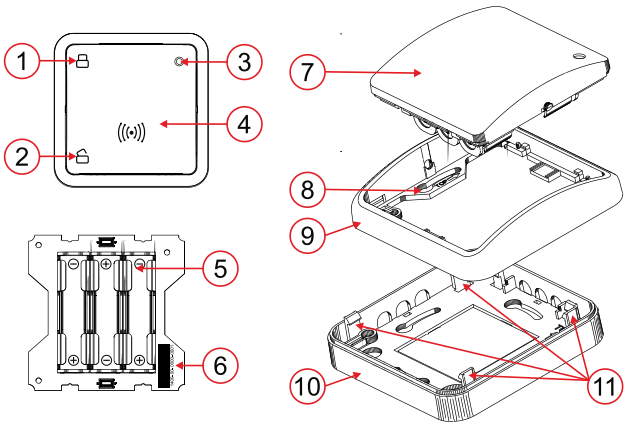

*Figura 1: Descripción de las partes internas y externas del producto: **1** – botón A (armado); **2** – botón B (desconectado); **3** – LED; **4** – lector NFC; **5** – portapilas; **6** – número de serie; **7** – cubierta superior; **8** – orificios para la instalación en la pared; **9** – marco central; **10** – pieza trasera de plástico; **11** – pestillos de la cubierta trasera.*

1. Elija una ubicación adecuada cerca de la puerta principal en el interior del edificio.
2. Retire el marco central con la cubierta superior del producto (no es necesario dividirlo) utilizando los pestillos de la cubierta trasera (11) y atornille la parte trasera de plástico (10) al lugar elegido en la pared.
3. Introduzca las pilas en el portapilas (5), asegurándose de que las pilas tienen la polaridad correcta. Vuelva a colocar el marco central con la tapa superior en la parte trasera de plástico y cierre el producto.

Procedimiento básico para JA-100+:

a. Cuando las pilas están insertadas, el LED amarillo indica mediante una luz fija que el módulo no está asignado al sistema.
b. Seleccione la posición deseada en el programa F-link en la pestaña Dispositivos y seleccione Asignar para activar el modo de aprendizaje.
c. También es posible asignar un lector al sistema introduciendo manualmente el SN (6) en el programa.

Procedimiento básico para Mercury:

a. Cuando las pilas están insertadas, el LED amarillo indica mediante una luz fija que el módulo no está asignado al sistema.
b. Haga clic en Registro del dispositivo en la aplicación MyCompany, aparecerá una ventana para escanear el código de barras o puede introducir el SN (6) manualmente.

***Nota:** El montaje en pared también es posible con el marco central cuando se instala con la caja KU-68.*

Propiedades de los ajustes

Se realiza con el programa ***F-link*** - pestaña ***Dispositivos***. Utilice ***Ajustes internos*** en la posición del lector y pulse ***Intro***, donde podrá ajustar los siguientes parámetros.

Sección de control - en la lista desplegable puede seleccionar las secciones que el lector puede controlar.

Selección de parámetros mediante casillas de verificación:

Autorización requerida

Autorización desbloque la partición al entrar

Si se está produciendo un retraso de entrada, la autorización desbloquea en el NFC desarmará la partición. Ya sea después de despertarse o si la función "***Lector NFC activo durante el retardo de llegada***" está activa sin despertarse.

La autorización desbloque la partición durante la alarma

Si hay una alarma en curso, la autorización en el NFC desbloquea la partición. Ya sea después de despertarse o si está activada la función "***Lector NFC siempre activo durante la alarma***". sin despertarse.

Lector NFC activo durante el retraso de entrada

El lector NFC estará constantemente activo durante el retardo de entrada. Se producirá un aumento significativo del consumo y no se cumplirá la duración declarada de la batería.

Lector NFC activado durante la alarma

El lector NFC estará constantemente activo durante una alarma. Se producirá un aumento significativo del consumo y no se cumplirá la duración declarada de la batería.

Función de botones

Las opciones de combinación de la función de botón pueden seleccionarse en la lista desplegable de la siguiente manera.

– Desbloquear / Bloquear
– Desbloquear / Bloquear parcialmente
– Desbloquear / Bloquear parcialmente / Bloquear

Señalización acústica

La señalización acústica se ajusta marcando las casillas de verificación de las siguientes opciones.

Señalización acústica al pulsar un botón
Señalización acústica al cambiar el estado de la partición
Señalización acústica de autorización
Señalización acústica del retraso de entrada
Señalización acústica de retardo de salida - selección de la lista desplegable
No / Cuando está completamente bloquear / Siempre
Señalización acústica de alarma - selección en la lista desplegable
APAGADO / Según ajuste de intensidad / Siempre a tope
Volumen en día - 4 opciones de intensidad de volumen - lista desplegable
OFF / Bajo / Medio / Alto
Volumen de noche - 4 opciones de intensidad de volumen - lista desplegable
OFF / Bajo / Medio / Alto
Señalización acústica de los estados del sistema según sus prioridades:

1. **Confirmación de ejecución de acción** - tono corto superior 1,2 kHz.
2. **Rechazo de acción** - tono corto inferior 400 Hz.
3. **Detección de tarjeta NFC / foso** - 1x tono corto 2 kHz.
4. **Autorización válida** - 1x tono corto superior 3,2 kHz.
5. **Autorización no válida** - 1x tono corto inferior de 400 Hz.
6. **Alarma** - tono sordo largo de 3 kHz durante la duración de la alarma.
7. **Retardo de entrada** - un tono ininterrumpido de 1,25 kHz durante la duración del tiempo de entrada.
8. Retardo **de** salida - un tono ininterrumpido de 1,25 kHz durante la duración del retardo de salida.
9. **Cambio de estado de la partición** - 1 pitido con tono de 2 kHz.

Señalización visual

Intensidad de día - lista desplegable - Mínima / Baja / Media / Alta
Intensidad de noche - lista desplegable - Mínima / Baja / Media / Alta

Estado	Señalización visual
Dispositivo no asignado	Luz amarillo
Pérdida de comunicación	Luz amarillo después de pulsar
Introduzca los ajustes internos	Luz amarillo en estado de asignación
Servicio	Doble parpadeo amarillo
Mantenimiento	Doble parpadeo verde
Memoria de alarma	Rojo doble parpadeo
Bloqueo completo por defecto	Rojo parpadeos lentos
Bloqueo parcial por defecto	Amarillo parpadeos lentos
Desbloqueo por defecto	Verde parpadeos lentos
Alarma	Rojo parpadeos rápidos
Avería de bloqueo	Amarillo parpadeos rápidos
Bloqueado	Luz roja
Bloqueado armado	Luz amarillo
Desbloqueado	Luz verde

Tabla 1: Señalización visual para estados individuales

Sustitución de las pilas

El módulo comprueba automáticamente el estado de las pilas e informa al sistema de la necesidad de sustituirlas cuando están a punto de agotarse. Las pilas deben sustituirse en un plazo de 2 semanas a partir de la alerta de batería baja. Antes de liberar el producto de la instalación y de proceder a la sustitución de las pilas, el sistema debe ponerse en modo SERVICIO (de lo contrario, se activará una alarma de tamper).

***Nota**: Para un funcionamiento correcto del producto, recomendamos utilizar pilas suministradas por la red de distribución de Jablotron u otras pilas alcalinas de marca de calidad.*

Parámetros técnicos

Alimentación	*3x pilas alcalinas, tipo LR03 (AAA) 1,5 V / 1,2 Ah*
	Nota: Las pilas no están incluidas.
Tiempo de vida habitual de las baterías	*aprox. 1 año (1 activación al día)*
Tensión de la batería baja	*<3,75 V*
Consumo de corriente de reposo	*94 µA*
Consumo de corriente máximo	*100 mA*
Frecuencia de comunicación	*868,1 MHz, protocolo JABLOTRON*
Alimentación máxima por radiofrecuencia (ERP)	*<25 mW*
Rango RF	*300 m (área abierta)*
Frecuencia NFC	*13,56 MHz*
Intensidad máxima del campo magnético NFC	*-10 dBµA/m en 10 m*
Dimensiones	*81 x 81 x 39 mm*
Peso (sin baterías)	*64 g*
Rango operacional de temperatura	*-10 °C a +40 °C*
Rango operacional de humedad	*75 % HR, sin condensación*
Cumple con	*EN 55032, EN 50130-4, EN IEC 62368-1, ETSI EN 300 330, EN 300 220-1,- 2, EN IEC 63000, EN 62311*
Condiciones de funcionamiento según	*ERC REC 70-03*
Tornillo recomendado	*2x ø 3,5 x 40 mm (cabeza semiredonda)*

JABLOTRON a.s.
Pod Skalkou 4567/33 | 46601 | Jablonec n. Nisou
Czech Republic | www.jablotron.com

JA-151E - Lector inalámbrico de etiquetas para el control de particiones

JABLOTRON a.s. declara por la presente que el producto cumple con la legislación de armonización de la Unión pertinente: Directivas nº: 2014/53/UE, 2014/35/UE, 2014/30/UE, 2011/65/UE si se utiliza conforme a lo previsto. El original de la evaluación de conformidad se encuentra en www.jablotron.com - Partición Descargas.

Nota: Deshacerse correctamente de este producto le ayudará a ahorrar valiosos recursos y a prevenir cualquier posible efecto negativo sobre la salud humana y el medio ambiente, que de otro modo podría derivarse de una manipulación inadecuada de los residuos. Devuelva el producto al distribuidor o póngase en contacto con las autoridades locales para obtener más información sobre el punto de recogida designado más cercano.