JA-151E - Lettore di tag wireless per il controllo delle sezioni

Questo documento è stato tradotto a macchina dall'originale inglese. In caso di incertezze o dubbi, faccia riferimento alla versione originale del documento. Se riscontra errori o ha ulteriori domande, contatti il supporto tecnico (i dettagli di contatto sono riportati alla fine di questo documento).

*Il prodotto è un componente wireless dei sistemi **JABLOTRON**. Viene utilizzato per impostare e disattivare facilmente una sezione in base all'autorizzazione PIT e premendo il pulsante sul prodotto. **Questo prodotto è compatibile con JA-103K, JA-107K, JA-102K, JA-152KRY.** Il lettore deve essere installato da un tecnico qualificato con un certificato valido rilasciato da un distributore autorizzato.*

Installazione

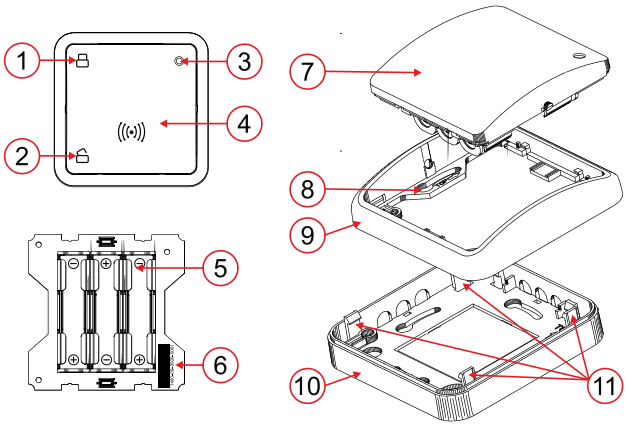

*Figura 1: Descrizione delle parti interne ed esterne del prodotto: **1** – pulsante A (impostazione); **2** – pulsante B (non impostato); **3** – LED; **4** – lettore NFC; **5** – portabatteria; **6** – numero di serie; **7** – coperchio superiore; **8** – fori per l'installazione a parete; **9** – cornice centrale; **10** – parte posteriore in plastica; **11** – chiusure del coperchio posteriore*

1. Scelga una posizione adeguata vicino alla porta d'ingresso all'interno dell'edificio.
2. Rimuova il telaio centrale con il coperchio superiore del prodotto (non è necessario dividerlo) utilizzando le chiusure del coperchio posteriore (11) e avviti la parte posteriore in plastica (10) alla posizione scelta sulla parete.
3. Inserisca le batterie nel portabatterie (5), assicurandosi che le batterie abbiano la polarità corretta. Rimetta il telaio centrale con il coperchio superiore sulla parte posteriore in plastica e chiuda il prodotto.

Procedura di base per JA-100+:

a. Quando le batterie sono inserite, il LED giallo indica con luce fissa che il modulo non è assegnato al sistema.
b. Selezioni la posizione richiesta nel programma F-link nella scheda Dispositivi e selezioni Assegna per attivare la modalità di apprendimento.
c. È anche possibile assegnare un lettore al sistema inserendo manualmente il SN (6) nel programma.

Procedura di base per Mercury:

a. Quando le batterie sono inserite, il LED giallo indica con una luce fissa che il modulo non è assegnato al sistema.
b. Clicchi su Registrazione del dispositivo nell'applicazione MyCompany, apparirà una finestra per scansionare il codice a barre o può inserire manualmente il SN (6).

***Nota: il** montaggio a parete è possibile anche con il telaio centrale, se installato con la scatola KU-68.*

Proprietà delle impostazioni

Si esegue con il programma ***F-link*** - scheda ***Dispositivi***. Utilizzi le ***Impostazioni interne*** nella posizione del lettore e clicchi su ***Attiva***, dove si possono impostare i seguenti parametri.

Controlli sezione - nell'elenco a discesa può selezionare le sezioni che il lettore può controllare.

Selezione dei parametri mediante caselle di controllo:

Autorizzazione richiesta

L'autorizzazione sblocca la sezione al momento dell'ingresso.

Se è in corso un ritardo di inserimento, l'autorizzazione sull'NFC disattiverà la sezione. O dopo il risveglio o se la funzione "***Lettore NFC attivo durante il ritardo di arrivo***" è attiva senza risveglio.

L'autorizzazione sblocca la sezione durante l'allarme

Se è in corso un allarme, l'autorizzazione sull'NFC disattiverà la sezione. O dopo il risveglio o se è attiva la funzione "***Lettore NFC sempre attivo durante l'allarme***". senza svegliarsi.

Lettore NFC attivo durante il ritardo d'inserimento

Il lettore NFC sarà costantemente attivo durante il ritardo di arrivo. Si verificherà un aumento significativo del consumo e la durata della batteria dichiarata non sarà rispettata.

Lettore NFC attivo durante l'allarme

Il lettore NFC sarà costantemente attivo durante un allarme. Si verificherà un aumento significativo dell'alimentazione e la durata dichiarata della batteria non sarà rispettata.

Funzione dei pulsanti

Le opzioni di combinazione delle funzioni dei pulsanti possono essere selezionate dall'elenco a discesa come segue.

- Disattiva / Attiva
- Disattiva / Attiva parzialmente
- Disattiva / Attiva parzialmente / Attiva

Indicazione acustica

L'indicazione acustica viene impostata selezionando le caselle di controllo per le seguenti opzioni.

Segnalazione acustica alla pressione di un pulsante
Segnalazione acustica di cambio di stato della sezione attiva.
Segnalazione acustica di autorizzazione
Segnalazione acustica del ritardo di inserimento.
Segnalazione acustica del ritardo di uscita - selezione dall'elenco a discesa
No / In caso di attivazione completa / Sempre
Segnalazione acustica dell'allarme - selezione dall'elenco a discesa
OFF / In base all'impostazione dell'intensità / Sempre completamente
Volume nel giorno - 4 opzioni di intensità del volume - elenco a discesa
OFF / Basso / Medio / Alto
Volume di notte - 4 opzioni di intensità del volume - elenco a discesa
OFF / Basso / Medio / Alto
Segnalazione acustica degli stati del sistema in base alle loro priorità:

1. **Conferma dell'esecuzione dell'azione** - breve tono superiore 1,2 kHz.
2. **Rifiuto dell'azione** - breve tono inferiore 400 Hz.
3. **Rilevamento scheda NFC / pit** - 1x segnale acustico breve 2 kHz.
4. **Autorizzazione valida** - 1x segnale acustico breve superiore 3,2 kHz.
5. **Autorizzazione non valida** - 1x tono inferiore breve 400 Hz.
6. **Allarme** - tono lungo di 3 kHz per la durata dell'allarme.
7. **Ritardo di inserimento** - un tono ininterrotto di 1,25 kHz per la durata del tempo di inserimento.
8. **Ritardo di uscita** - bip a 1,25 kHz per la durata del ritardo di uscita.
9. **Cambio di stato della sezione** - 1x bip con tono a 2 kHz.

Indicazione ottica

Intensità di giorno - elenco a discesa - Minima / Bassa / Media / Alta
Intensità di notte - elenco a discesa - Minima / Bassa / Media / Alta

Stato	Indicazione ottica
Dispositivo non acquisito	Luce giallo
Perdita di comunicazione	Luce giallo dopo aver premuto
Entrare nelle impostazioni interne.	Luce giallo in stato di acquisizione
Assistenza	Doppio lampeggiamento giallo
Manutenzione	Verde doppio lampeggiamento
Memoria di allarme	Lampeggia doppio rosso
Preselezione attivazione completa	Rosso lampeggia lentamente
Preselezione attivazione parziale	Lampeggia giallo lento
Preselezione disattivazione	Verde lampeggia lentamente
Allarme	Rosso lampeggia velocemente
Attivazione non riuscita	Giallo lampeggia velocemente
Attivato	Rosso lampeggiante
Attivato parzialmente	Luce giallo
Disattivato	Luce verde

Tabella 1: Indicazione ottica per i singoli stati

Sostituzione delle batterie

Il modulo controlla automaticamente lo stato delle batterie e informa il sistema della necessità di sostituirle quando stanno per esaurirsi. Le batterie devono essere sostituite entro 2 settimane dall'allarme di batteria bassa. Prima di liberare il prodotto dall'installatore e di procedere all'effettiva sostituzione delle batterie, il sistema deve essere commutato in modalità di assistenza (altrimenti verrà lanciato un allarme manomissione).

***Nota**: per un corretto funzionamento del prodotto, consigliamo di utilizzare le batterie fornite dalla rete di distribuzione Jablotron o altre batterie alcaline di marca di qualità.*

Parametri tecnici

Alimentazione	*3x Batteria alcalina, tipo LR03 (AAA) 1,5 V / 1,2 Ah Nota: le batterie non sono incluse.*
Durata tipica delle batterie	*cca 1 anno (1 attivazione per ogni batteria)*
Tensione della batteria bassa	*<3,75 V*
Consumo corrente a riposo	*94 µA*
Consumo corrente massimo	*100 mA*
Frequenza di comunicazione	*868,1 MHz, protocollo JABLOTRON*
Potenza massima in radiofrequenza (ERP)	*<25 mW*
Range RF: 300 m (area aperta)	*300 m (area aperta)*
Frequenza NFC	*13,56 MHz*
Intensità massima del campo magnetico NFC	*-10 dBµA/m in 10m*
Dimensioni	*81 x 81 x 39 mm*
Peso (senza batterie)	*64 g*
Range di temperatura d'esercizio	*Da -10 °C a +40 °C*
Umidità d'esercizio media	*75 % RH, senza condensa*
In conformità a	*EN 55032, EN 50130-4, EN IEC 62368-1, ETSI EN 300 330, EN 300 220-1,- 2, EN IEC 63000, EN 62311*
Condizioni operative secondo	*ERC REC 70-03*
Vite consigliata	*2x ø 3,5 x 40 mm (testa semitonda)*

JABLOTRON a.s.
Pod Skalkou 4567/33 | 46601 | Jablonec n. Nisou
Czech Republic | www.jablotron.com

JA-151E - Lettore di tag wireless per il controllo delle sezioni

Con la presente JABLOTRON a.s. dichiara che il prodotto è conforme a quanto previsto dalla legislazione dell'Unione Europea in materia di armonizzazione: Direttive n.: 2014/53/UE, 2014/35/UE, 2014/30/UE, 2011/65/UE se utilizzato come previsto. L'originale della valutazione di conformità è disponibile sul sito www.jablotron.com - sezione Download.

Nota: smaltire correttamente questo prodotto aiuterà a risparmiare risorse preziose e a prevenire potenziali effetti negativi sulla salute umana e sull'ambiente, che potrebbero altrimenti derivare da una gestione inappropriata dei rifiuti. Restituisca il prodotto al rivenditore o contatti le autorità locali per ulteriori dettagli sul punto di raccolta più vicino.