JA-151E - Bezprzewodowy czytnik tagów do kontroli sekcji

Niniejszy dokument został przetłumaczony maszynowo z angielskiego oryginału. W przypadku jakichkolwiek niejasności lub wątpliwości prosimy odnieść się do oryginalnej wersji dokumentu. W przypadku napotkania błędów lub dalszych pytań prosimy skontaktować się z działem pomocy technicznej (dane kontaktowe znajdują się na końcu niniejszego dokumentu).

*Produkt jest bezprzewodowym elementem składowym systemów **JABLOTRON**. Służy do łatwego ustawienia i rozbrojenia jednej strefy na podstawie autoryzacji PIT i naciśnięcia przycisku na produkcie. **Ten produkt jest kompatybilny z JA-103K, JA-107K, JA-102K, JA-152KRY.** Instalację czytnika powinien przeprowadzić przeszkolony technik posiadający ważny certyfikat wydany przez autoryzowanego dystrybutora.*

Instalacja

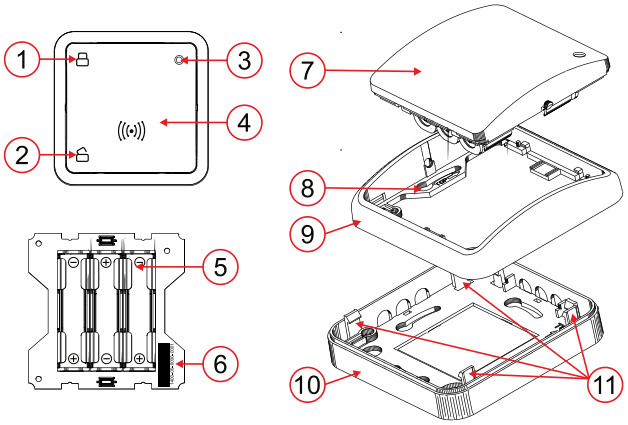

Rysunek 1: Opis wewnętrznych i zewnętrznych części produktu:
***1** - przycisk A (ustawienie); **2** - przycisk B (rozbrojenie); **3** - dioda LED; **4** - czytnik NFC; **5** - uchwyt baterii; **6** - numer seryjny; **7** - pokrywa górna; **8** - otwory do instalacji na ścianie; **9** - ramka środkowa; **10** - tylna część plastikowa; **11** - zatrzaski pokrywy tylnej*

1. Proszę wybrać odpowiednią lokalizację w pobliżu drzwi wejściowych wewnątrz budynku.
2. Zdjąć środkową ramkę z górną pokrywą produktu (nie trzeba dzielić) za pomocą zatrzasków tylnej pokrywy (11) i przykręcić tylną plastikową część (10) w wybranym miejscu na ścianie.
3. Włożyć baterie do uchwytu baterii (5), upewniając się, że baterie mają prawidłową biegunowość. Proszę umieścić środkową ramkę z górną pokrywą z powrotem na tylnej plastikowej części i zamknąć produkt.

Podstawowa procedura dla JA-100+:

a. Po włożeniu baterii żółta dioda LED wskaże ciągłym światłem, że moduł nie jest przypisany do systemu
b. Proszę wybrać żądaną pozycję w programie F-link w zakładce Urządzenia i wybrać Przypisz, aby włączyć tryb nauki.
c. Możliwe jest również przypisanie czytnika do systemu poprzez ręczne wprowadzenie SN (6) do programu.

Podstawowa procedura dla Mercury:

a. Po włożeniu baterii żółta dioda LED wskaże ciągłym światłem, że moduł nie jest przypisany do systemu
b. Proszę włączyć Rejestrację urządzenia w aplikacji MyCompany, pojawi się okno do zeskanowania kodu kreskowego lub można wprowadzić SN (6) w sposób ręczny.

***Uwaga**: Montaż naścienny jest również możliwy przy użyciu środkowej ramki w przypadku instalacji z puszką KU-68.*

Właściwości ustawień

Wykonuje się za pomocą programu ***F-link*** - zakładka ***Urządzenia***. Proszę wybrać ***Ustawienia*** wewnętrzne w pozycji czytnika i kliknąć ***Enter***, gdzie można ustawić następujące parametry.

Controls section - z rozwijanej listy można wybrać strefy, którymi czytnik może sterować.

Wybór parametrów za pomocą pól wyboru:

Wymagana autoryzacja

Autoryzacja odblokowuje strefę po włączeniu.

Jeśli trwa czas na wejście, autoryzacja na NFC rozbroi strefę. Albo po wybudzeniu, albo jeśli funkcja "***Czytnik NFC aktywny podczas opóźnienia przyjazdu***" jest aktywna bez wybudzania.

Autoryzacja odblokowuje strefę podczas alarmu

Jeśli trwa alarm, autoryzacja na NFC rozbroi strefę. Albo po wybudzeniu, albo jeśli aktywowana jest funkcja "***Czytnik NFC zawsze aktywny podczas alarmu***". bez wybudzania.

Czytnik NFC aktywny w czasie na wejście

Czytnik NFC będzie stale aktywny podczas opóźnienia przyjazdu. Nastąpi znaczny wzrost zużycia i deklarowana żywotność baterii nie zostanie osiągnięta.

Czytnik NFC aktywny przy włączonym alarmie

Czytnik NFC będzie stale aktywny podczas alarmu. Nastąpi znaczny wzrost zużycia energii, a deklarowana żywotność baterii nie zostanie osiągnięta.

Funkcja przycisku

Opcje kombinacji funkcji przycisków można wybrać z listy rozwijanej w następujący sposób.

- Odblokowanie / zablokowanie
- Odblokowanie / częściowe zablokowanie
- Odblokowanie / Częściowe zablokowanie / Zablokowanie

Wskazania akustyczne

Wskazania akustyczne ustawia się poprzez zaznaczenie pól wyboru dla następujących opcji.

Sygnalizacja akustyczna przy włączonym przycisku
Sygnalizacja akustyczna włączonej zmiany stanu strefy
Akustyczna sygnalizacja autoryzacji
Akustyczna sygnalizacja czasu na wejście
Sygnalizacja akustyczna opóźnienia wyjścia - wybór z listy rozwijanej
Nie / Gdy w pełni zablokowaniu / Zawsze
Sygnalizacja akustyczna alarmu - wybór z listy rozwijanej
Wyłączona / Zależnie od ustawienia intensywności / Zawsze w pełni
Głośność w dzień - 4 opcje intensywności głośności - lista rozwijana
Wył. / Niski / Średni / Wysoki
Głośność w nocy - 4 opcje intensywności głośności - lista rozwijana
Wył. / Niski / Średni / Wysoki
Akustyczna sygnalizacja stanów systemu zgodnie z ich priorytetami:

1. **Potwierdzone wykonanie działania** - krótki wyższy ton 1,2 kHz.
2. **Odrzucenie działania** - krótki niższy ton 400 Hz.
3. **Wykrycie karty / kanału NFC** - 1x krótki sygnał dźwiękowy 2 kHz.
4. **Ważna autoryzacja** - 1x krótki wyższy ton 3,2 kHz.
5. **Nieważna autoryzacja** - 1x krótki niższy ton 400 Hz.
6. **Alarm** - długi dźwięk ciągły 3 kHz przez cały czas trwania alarmu.
7. **Czas na wejście** - nieprzerwany ton o częstotliwości 1,25 kHz przez czas trwania wejścia.
8. **Opóźnienie** wyjścia - sygnał dźwiękowy o częstotliwości 1,25 kHz przez czas trwania opóźnienia wyjścia.
9. **Zmiana statusu strefy** - 1x sygnał dźwiękowy o częstotliwości 2 kHz.

Sygnalizacja optyczna

Intensywność w dzień - lista rozwijana - Minimalna / Niska / Średnia / Wysoka
Intensywność w nocy - lista rozwijana - Minimalna / Niska / Średnia / Wysoka

Status	Sygnalizacja optyczna
Urządzenie nie przypisane	Żółte światło
Utrata komunikacji	Żółte światło po naciśnięciu
Proszę wprowadzić Ustawienia wewnętrzne	Żółte światło w stanie przypisania
Serwis	Żółty podwójny błysk
Konserwacja	Zielony podwójny błysk
Pamięć alarmów	Czerwony podwójny błysk
Domyślne pełne zablokowania	Czerwone powolne mignięcie
Domyślne częściowe zablokowania	Żółty wolno miga
Domyślne odblokowania	Powolne miganie na zielono
Alarm	Czerwony szybko miga
Usterka zablokowania	Szybko miga na żółto
Zablokowanie	Czerwona poświata
Częściowo zablokowania	Żółte światło
Odblokowanie	Zielone światło

Tabela 1: Sygnalizacja optyczna dla poszczególnych stanów

Wymiana baterii

Moduł automatycznie sprawdza stan baterii i informuje system o konieczności ich wymiany, gdy są bliskie wyczerpania. Baterie należy wymienić w ciągu 2 tygodni od ostrzeżenia o słabej baterii. Przed zwolnieniem produktu z instalacji i faktyczną wymianą baterii, system musi zostać przełączony w tryb SERWISU (w przeciwnym razie podniesiony zostanie alarm sabotażu).

***Uwaga**: Aby zapewnić prawidłowe działanie produktu, zalecamy stosowanie baterii dostarczanych przez sieć dystrybucji Jablotron lub innych markowych baterii alkalicznych wysokiej jakości.*

Parametry techniczne

Zasilanie	*3x bateria alkaliczna typu LR03 (AAA) 1,5 V / 1,2 Ah*
	Uwaga: Baterie nie są dołączone do zestawu.
Typowa żywotność baterii: ok.	*około 1 roku (1 aktywacja dziennie)*
Niskie napięcie baterii	*<3,75 V*
Spoczynkowy pobór prądu	*94 µA*
Maksymalny pobór prądu	*100 mA*
Częstotliwość komunikacji	*868,1 MHz, protokół JABLOTRON*
Maksymalne zasilanie częstotliwością radiową (ERP)	*<25 mW*
Zasięg fal radiowych	*300 m (obszar otwarty)*
Częstotliwość NFC	*13,56 MHz*
Maksymalne natężenie pola magnetycznego NFC	*-10dBµA/m w 10m*
Wymiary	*81 x 81 x 39 mm*
Waga (bez baterii)	*64 g*
Zakres temperatury pracy	*-10 °C do +40 °C*
Średnia wilgotność pracy	*75 % wilgotności względnej, bez kondensacji*
Zgodność z normami	*EN 55032, EN 50130-4, EN IEC 62368-1, ETSI EN 300 330, EN 300 220-1,- 2, EN IEC 63000, EN 62311*
Warunki pracy zgodnie z	*ERC REC 70-03*
Zalecany wkręt	*2x ø 3,5 x 40 mm (łeb półokrągły)*

JABLOTRON a.s.
Pod Skalkou 4567/33 | 46601 | Jablonec n. Nisou
Czech Republic | www.jablotron.com

JA-151E - Bezprzewodowy czytnik tagów do kontroli sekcji

JABLOTRON a.s. niniejszym oświadcza, że produkt jest zgodny z odpowiednimi unijnymi przepisami harmonizacyjnymi: Dyrektywy nr: 2014/53/UE, 2014/35/UE, 2014/30/UE, 2011/65/UE, jeśli jest używany zgodnie z przeznaczeniem. Oryginał oceny zgodności można znaleźć na stronie www.jablotron.com - strefa Pliki do pobrania.

Uwaga: Prawidłowa utylizacja tego produktu pomoże zaoszczędzić cenne zasoby i zapobiegnie potencjalnym negatywnym skutkom dla zdrowia ludzkiego i środowiska, które mogłyby wyniknąć z niewłaściwego postępowania z odpadami. Proszę zwrócić produkt do sprzedawcy lub skontaktować się z lokalną autoryzacją w celu uzyskania dalszych informacji na temat najbliższego wyznaczonego punktu zbiórki odpadów