JA-121PW Bus combiné PIR+ MW détecteur volumétrique

Ce document a été traduit mécaniquement à partir de l'original anglais. En cas d'incertitude ou de doute, veuillez vous référer à la version originale du document. Si vous rencontrez des erreurs ou si vous avez d'autres questions, contactez le support technique (les coordonnées se trouvent à la fin de ce document).

*Le produit est un composant du système **JABLOTRON**. Il est utilisé pour la détection spatiale des mouvements de personnes à l'intérieur des bâtiments. La combinaison du **PIR** et du **MW** rend le détecteur très résistant aux fausses alarmes. Il utilise un capteur PIR pour détecter le mouvement des personnes, qui est ensuite confirmé par un capteur MW. Une alarme est déclenchée lorsque les deux capteurs sont activés. Le détecteur est conçu pour être installé par un technicien formé disposant d'un certificat Jablotron valide.* ***Ce produit est compatible avec les centrales d'alarme JA-103K et JA-107K.***

Installation

Lors de l'installation, veillez à ce qu'il n'y ait pas d'obstacles dans la vue du détecteur pour un bon fonctionnement du capteur PIR. Nous vous déconseillons d'installer le détecteur à proximité d'objets métalliques - cela peut provoquer l'influence du champ de micro-ondes. Il n'est pas possible d'installer deux ou plusieurs détecteurs dans une même zone - les émetteurs de MW pourraient interférer les uns avec les autres.

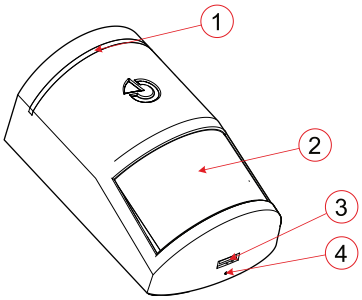

Figure 1 : Description des parties externes du produit

***1** - guide de lumière ;* ***2** - lentille du capteur PIR ;* ***3** - loquet du couvercle ;* ***4** - trou pour la vis de verrouillage*

1. Ouvrez le couvercle du détecteur en appuyant sur le loquet (3), Ne touchez pas le capteur PIR (11) à l'intérieur - il pourrait être endommagé.
2. Dégagez la carte de circuit imprimé en appuyant sur le loquet (5) et retirez-la.
3. Percez un trou dans le plastique arrière pour le câble du bus.
4. Faites passer le câble dans le trou préparé à travers le plastique arrière et vissez le plastique arrière à l'emplacement choisi sur la marche (verticalement, le loquet du couvercle vers le bas).
5. Insérez la carte de circuit imprimé dans le plastique arrière du détecteur à l'aide du loquet électronique (5) et connectez le câble au bornier (8).

Raccordez toujours le bus lorsque l'alimentation du système est complètement coupée.

6. Veuillez également vous reporter au manuel d'installation de la centrale d'alarme.
   Procédure de base :
   a. Lorsque le détecteur est mis en marche, la LED jaune (6) se met à clignoter de manière répétée pour indiquer qu'il n'a pas été inscrit dans le système.
   b. Allez dans le programme **F-Link**, sélectionnez la position souhaitée dans l'onglet **Dispositifs** et lancez le mode d'inscription en cliquant sur le bouton Inscrire.
   c. Appuyez sur le contact de sabotage du détecteur (10) - le détecteur est ainsi inscrit et l'indicateur LED jaune s'éteint.
7. Fermez le couvercle du détecteur et fixez-le à l'aide de la vis de verrouillage (4).

Remarques :

- *L'apprentissage peut également se faire en appuyant sur le contact de sabotage (10).*
- *Le détecteur peut également être appris dans la centrale d'alarme en entrant le numéro de série (9) dans le programme F-Link. Tous les chiffres doivent être saisis (exemple de numéro de série : 1400-00-0000-0001).*
- *Pour retirer un détecteur du système, supprimez-le des positions appropriées de la centrale d'alarme.*
- *Pour être conforme à la norme EN 50131-1, le verrou du couvercle (3) doit être fixé à l'aide de la vis de blocage fournie dans le trou prévu à cet effet (4).*

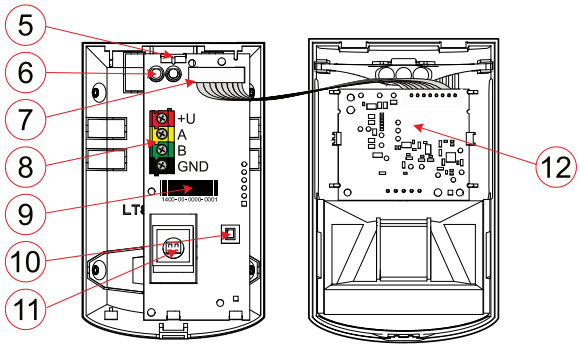

Figure 2 : Description des parties internes du produit

***5** - loquet du couvercle ;* ***6** - LED ;* ***7** - connecteur pour la connexion du capteur MW ;* ***8** - bornes de bus ;* ***9** - numéro de série ;* ***10** - contact de sabotage ;* ***11** - capteur PIR ;* ***12** - capteur MW*

Configuration des propriétés du détecteur

Les configurations sont effectuées par le programme F-Link, onglet ***Composants.*** A la position du détecteur, utilisez l'option ***Paramètres internes*** *(la LED jaune du détecteur s'allume).* Une boîte de dialogue apparaît dans laquelle les configurations peuvent être effectuées (** réglages d'usine*) :

Indication LED : *éteint*/ allume* la lumière rouge (1) indication optique de mouvement lorsqu'elle est désarmée. Indique toujours en mode service.

Niveau d'immunité PIR : détermine la résistance aux fausses alarmes. *Le niveau Standard** associe une immunité de base à une réponse rapide. Le *niveau Enhanced* offre une immunité plus élevée, mais le détecteur réagit plus lentement.

Niveau d'immunité MW : détermine le niveau d'analyse des mouvements effectué par le capteur MW. *Le niveau standard** associe une immunité de base à une réponse rapide. Le niveau *renforcé* offre une immunité plus élevée, mais le détecteur réagit plus lentement.

Sensibilité des micro-ondes : *100 %, 75 %*, 50 %, 25 %.* Dans certains cas d'installation, la détection par micro-ondes est également capable de détecter des mouvements derrière un mur, derrière une vitre, une plaque de plâtre, etc. Effectuez donc un test d'errance à l'aide de l'option *Mode test - MW* et, en cas d'activations indésirables, réduisez progressivement la sensibilité.

Activation MW : *Sécurisé d'une manière ou d'une autre* / Entièrement sécurisé / Toujours / Jamais.* Selon la configuration d'usine, la confirmation de l'activation du capteur PIR par la détection MW est activée lorsqu'il est totalement armé ou partiellement armé. À l'état armé, la détection de MW est désactivée (l'activation du détecteur à l'état désarmé provient donc uniquement du capteur PIR). En configurant l'option sur *totalement armé*, la détection des MW ne fonctionne que lorsque la section est totalement armée. Lorsque la section est partiellement armée et que la section est désarmée, la détection de MW est désactivée. Pour la troisième option *Toujours*, la détection de MW est toujours activée, à savoir même à l'état armé. La confirmation de la détection de MW peut également être complètement désactivée avec l'option *Jamais.* Dans ce cas, le détecteur se comporte comme un détecteur volumétrique PIR standard.

MW uniquement : *OUI/NON**. En cas de nécessité (par exemple, longs couloirs étroits, couloirs où la détection PIR n'est pas fiable), il est possible de désactiver complètement la détection de mouvement PIR. En cochant cette option, le détecteur passera en mode MW complet.

Mode test : les boutons PIR+ *MW* et *MW* permettent de tester le détecteur en mode service de la centrale d'alarme, lorsqu'il est nécessaire de vérifier les activations du détecteur par un test de marche. Appuyer sur le bouton *PIR+ MW* ou fermer le capot avant active le mode de test d'un détecteur dans son ensemble pour un test de fonctionnement dans la pièce surveillée. L'appui sur le bouton *MW* invoque le mode de test de la détection MW uniquement pour vérifier la sensibilité en dehors de la zone surveillée, afin de prévenir les fausses alarmes. Dans les deux cas, la confirmation de l'activation est indiquée par un signal rouge du détecteur et un signal d'activation est envoyé à la centrale d'alarme - onglet diagnostic F-Link. Le test de détection MW lui-même est interrompu soit en appuyant sur le bouton PIR+MW, soit en quittant le mode service du détecteur testé.

Le mode test est limité à 15 minutes.

JABLOTRON a.s.
Pod Skalkou 4567/33 | 46601 | Jablonec n. Nisou
Czech Republic | www.jablotron.com

JA-121PW Bus combiné PIR+ MW détecteur volumétrique

Test de fonctionnement

En mode service de la centrale d'alarme, l'indicateur LED signale tout mouvement. Après avoir quitté le mode service, le détecteur passe en mode utilisation selon les paramètres sélectionnés des configurations internes. Les différentes activations du détecteur peuvent également être vérifiées dans le programme **F-Link** sous l'onglet ***Diagnostics*.**

Le capteur PIR est équipé en usine d'une lentille de 110° / 12 m. La couverture de la zone est conforme à l'image suivante - caractéristique blanche.

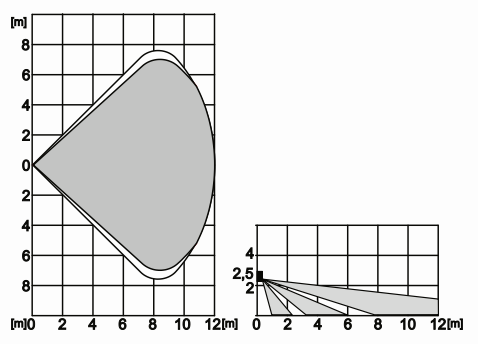

Figure 3 : Caractéristiques de la couverture

Le capteur MW est garanti pour réagir aux mouvements de 0 m à 12 m. Dans certains cas, il peut détecter des mouvements derrière des obstacles fixes des matériaux non métalliques (derrière un mur fin, une porte, une vitre, de l'eau courante dans des tuyaux en plastique, etc.)

En raison du principe de fonctionnement de la partie MW du détecteur, les caractéristiques de détection de la couverture MW peuvent varier de manière significative en fonction de la taille, de la forme et de l'équipement de la pièce dans laquelle le détecteur est installé, notamment en ce qui concerne les matériaux métalliques qui provoquent des réflexions ou un blindage du signal MW généré.

Lors de l'installation, vérifiez toujours soigneusement la couverture de la zone surveillée.

Paramètres techniques

Alimentation	*à partir du bus de la centrale d'alarme 12 V DC (8-15 V)*
Consommation de courant au repos	*1 mA*
Consommation de courant maximale	*10 mA*
Hauteur de montage recommandée	*2,5 m*
Angle de détection / Portée de détection PIR	*110 ° / 12 m*
Angle de détection / Portée de la détection MW	*90 ° / 12 m*
Fréquence de travail	*24,125 GHz*
Alimentation effective maximale rayonnée MW (EIRP)	*<50 mW*
Dimensions	*60 x 98 x 52 mm*
Poids	*85 g*
Classification	*Niveau de sécurité 2 / Classe d'environnement II (conformément à la norme EN 50131-1)*
	Note : Avec une immunité accrue contre les fausses alarmes, EN 50131-1 n'est pas conforme.
Environnement	*Intérieur, général*
Plage des températures de service	*de -10 °C à +40 °C*
Humidité opérationnelle moyenne	*75 % HR, sans condensation*
Organisme de certification	*Test Trezor (n° 3025)*
Conformité	*EN IEC 63000, EN 50130-4, EN 55032, EN 50131-1, EN 50131-2-4, EN IEC 62368-1, EN ETSI 300 440*
Conditions de fonctionnement selon l'autorisation générale	*ERC REC 70-03*
MW Bande de fréquence selon ERC REC 70-03 :	*bande m)*
Désignation UIT pour MW :	*P0N*
Désignation UIT pour SRD :	*80K0F1DAN*
Vis recommandée	*2x ø 3,5 x 40 mm (tête fraisée)*

Nous vous recommandons de vous familiariser avec les termes et conditions armés par les autorités locales de télécommunications.

Ce détecteur ne doit pas être utilisé en Grande-Bretagne car la fréquence 24,05-24,15 GHz de cette bande de fréquences est attribuée aux cinémomètres de la police. En France, aucune restriction pour les installations fixes, sinon limité à 0,1 mW e.i.r.p. dans 24,10-24,15 GHz. En Russie, les installations fixes sont autorisées avec un maximum de 100 mW e.i.r.p., sous réserve d'exigences spécifiques en matière d'installation.

JABLOTRON a.s. déclare que le produit JA-121PW est conçu et fabriqué en conformité avec la législation d'harmonisation de l'Union européenne : directives 2014/53/UE, 2014/35/UE, 2014/30/UE, 2011/65/UE, lorsqu'il est utilisé conformément à sa destination. La déclaration de conformité originale est disponible à l'adresse www.jablotron.com dans la section Téléchargements.

Note : Bien que le produit ne contienne pas de matériaux nocifs, ne le mettez pas au rebut**.** Ne le jetez pas à la poubelle, mais déposez-le dans un point de collecte des déchets électroniques. Pour plus d'informations, visitez le site www.jablotron.com dans la section Téléchargements.