JA-153M, JA-153M-AN, JA-153M-BR, JA-153M-GR Draadloze magnetische detector met herkenning van externe magnetische velden

Dit document is machinaal vertaald uit het Engelse origineel. Raadpleeg bij onduidelijkheden of twijfels de originele versie van het document. Als u fouten tegenkomt of nog vragen hebt, neem dan contact op met Technische ondersteuning (contactgegevens vindt u aan het einde van dit document).

*Het product is een onderdeel van het **JABLOTRON**-systeem. Het wordt gebruikt voor de detectie van het openen van deuren, ramen, enz. Dit type detector verhoogt het veiligheidsniveau aanzienlijk door vreemde magnetische velden te detecteren en is dankzij kalibratie geoptimaliseerd voor specifieke bedrijfsomstandigheden van de installatie. Het apparaat heeft een selecteerbare reactie (puls of status). Het moet worden geïnstalleerd door een getrainde technicus met een geldig certificaat dat is afgegeven door een erkende distributeur.*

Dit apparaat is compatibel met JA-102K, JA-103K, JA-107K en JA-152KRY bedieningspanelen.

Installatie

Vermijd tijdens de installatie, indien mogelijk, dat het apparaat direct op metalen oppervlakken wordt geplaatst, omdat dit een negatieve invloed kan hebben op de communicatie van het apparaat met het systeem.

Bij de detector worden twee soorten magneten geleverd. Een ferrietmagneet in plastic behuizing (A) en een ringmagneet (B). De juiste locatie van beide typen magneten wordt in de afbeelding getoond. De afstanden voor activatie/deactivatie van de detector met de ferrietmagneet (voor niet-magnetisch montageoppervlak) staan in de tabel. Voor andere typen magneten of tegengestelde polariteit kunnen deze waarden variëren.

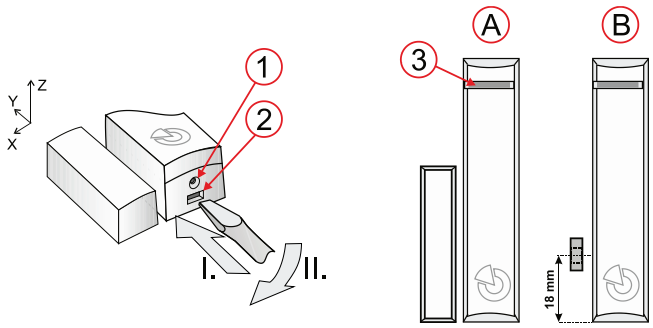

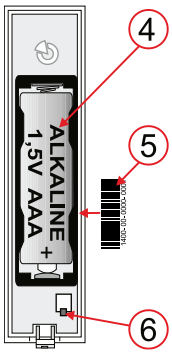

Fig: 1: Beschrijving van interne en externe onderdelen van het product

***1** – vergrendelingsschroefgat; **2** – lipje behuizing; **3** – LED-indicator; **4** – batterij; **5** – serienummer; **6** – sabotagecontact behuizing*

1. Open het deksel van het apparaat door op het lipje van de behuizing (2) te drukken (bijv. met een platte schroevendraaier).
2. Monteer de achterplaat van het apparaat op een gekozen plaats.
3. Schroef de gekozen magneet (A, B) op een bewegend onderdeel, bijv. een deurblad. De onderrand van het ferriet magneetplastic moet samenvallen met de onderrand van de behuizing van de detector. Het wordt aanbevolen om een speciale niet-magnetische schroef (meegeleverd in de verpakking) te gebruiken om de ringmagneet te bevestigen.
4. Ga te werk volgens de installatiehandleiding van het bedieningspaneel:

Basisprocedure:

a. Selecteer in de **F-Link** software de gewenste positie in het venster **Apparaten** en start de aanmeldingsmodus door op de optie *Inleren* te klikken.
b. Plaats de batterij (let op de juiste polariteit). Het aanmeldsignaal wordt verzonden wanneer de batterij in de detector is geplaatst.

5. Sluit de kap van de detector.

Opmerkingen:

– *De detector kan ook in het systeem aangemeld worden door het serienummer (5) in te voeren in de F-Link software (1400-00-0000-0001). U vindt de sticker met het serienummer/de streepjescode aan de batterijhouder.*

6. Om te voldoen aan norm 50131-1 (veiligheidsklasse), moet de voorklep worden vastgezet met de meegeleverde borgschroef (1).
7. Configureer de detector aan de hand van het hoofdstuk *Interne instellingen* in deze handleiding.

Communicatie van de detector in het systeem

De detector maakt gebruik van bidirectionele asynchrone communicatie waarmee de interne instellingen op afstand kunnen worden gewijzigd en tegelijkertijd batterijcapaciteit kan worden bespaard.

Na aanmelding bij het systeem werkt de detector in een versnelde modus, totdat de servicemodus wordt verlaten (maar niet langer dan 24 uur). In deze modus controleert de detector elke 90 uur of het systeem nog in de servicemodus staat of dat er nieuwe instellingen moeten worden overgenomen.

In de servicemodus communiceert de detector eens per 19 minuten of bij elke activatie. Daarom kan het bij het overschakelen van de bedrijfsmodus naar de servicemodus tot 19 minuten duren voordat de detector de status van het bedieningspaneel of de verandering van de interne instellingen herkent; dit wordt aangegeven door het rode lettertype op de knop voor interne instellingen. Deze periode kan verkort worden door de detector of de sabotagesensor te activeren.

Let op:

Het is niet nodig om 90 s (of 19 min) te wachten tot de detector de levering van de nieuwe instelling bevestigt, wanneer wijzigingen worden toegepast. Het systeem onthoudt de gevraagde wijziging en stuurt de nieuwe instellingen door naar de detector tijdens de volgende periode van regelmatige communicatie.

Interne instellingen van de detector

De instellingen worden geconfigureerd door de F-Link software - tabblad Apparaten. Gebruik de optie **Interne instellingen** aan de positie van de detector. Er verschijnt een dialoogvenster waarin de functies van de detector kunnen worden ingesteld:

LED-indicator: Aan/Uit

Pulsmodus: Alleen activaties worden naar het systeem verzonden

Detectie van extern magnetisch veld*:* Bij inschakeling analyseert de detector het omringende magnetische veld en in geval van verstoring (bijv. door een externe magneet) geeft de detector Input Activation en een Fault aan. Deze functie zorgt voor een betere bescherming van het object.

Waarschuwing: Wanneer de **externe** magneetdetectiefunctie is ingeschakeld, kan het raam of de deur alleen worden geopend in de richting waarin de magneetbeweging is gekalibreerd. Anders zal de detector gelijktijdig met de activatie een fout aangeven. Daarom kan deze functie niet worden gebruikt voor ramen of deuren die op meerdere manieren worden geopend (openen, kantelen).

Kalibratie: knop om het kalibratieproces te starten.

Kalibratie

Wordt gebruikt om de precieze baan en eigenschappen van het magnetische veld van de detector in te stellen. Kalibratie **moet altijd worden uitgevoerd na de definitieve plaatsing van de detector**. **Let op: zonder kalibratie kan de goede werking van de detector niet gegarandeerd worden**. Als om een of andere reden de kalibratie mislukt of per ongeluk wordt gestart, kan deze worden beëindigd door het sabotagecontact te activeren (het deksel van de detector openen).

U kunt de kalibratieprocedure bekijken in de instructievideo:

Om de kalibratie te starten, moet het systeem in de service-modus staan.

Start de kalibratie **rechtstreeks vanaf het randapparaat** (interne randapparaatinstellingen in F-link zijn niet nodig):

1. Activeer de sabotage van de detector heel kort (1-2 seconden open en weer dicht).
2. De rode LED begint aan te geven dat **hij klaar is** voor kalibratie - regelmatig **dubbel knipperen**.
3. Open het raam/de deur gedurende 2 seconden, de rode **LED begint snel te knipperen.**
4. Sluit het raam/de deur en **wacht tot de LED van knipperpatroon verandert** - hij gaat langzaam knipperen (binnen 2 seconden).
5. Wanneer de LED langzaam knippert, **opent u** het venster/de deur weer gedurende 2 seconden. De geregistreerde magnetische veldwaarden worden opnieuw bevestigd.
6. **Sluit het venster/de deur en wacht**. Nadat de kalibratie binnen 2 seconden is voltooid, **bevestigt** de LED met een lang licht dat de kalibratie geslaagd is en gaat de rode LED uit.

Kalibratie starten **vanuit F-link** (vereist interactie met de detector):

1. Ga in F-link **naar** de Interne instellingen van de detector.
2. Druk in Interne instellingen op de knop **Kalibratie starten**.

JABLOTRON a.s.
Pod Skalkou 4567/33 | 46601 | Jablonec n. Nisou
Czech Republic | www.jablotron.com

JA-153M, JA-153M-AN, JA-153M-BR, JA-153M-GR Draadloze magnetische detector met herkenning van externe magnetische velden

3. De kalibratie start binnen 90 seconden (asynchrone communicatie), of u kunt de timing versnellen door de detector kort **te activeren** - open en sluit het raam/de deur**.**
4. **De detector maakt verbinding** met F-link, de gele LED gaat branden (bevestigd dat Interne instellingen geopend zijn) en blijft branden zolang de instellingen geopend zijn. Tegelijkertijd zal de rode LED **regelmatig twee keer knipperen** - om aan te geven dat de detector klaar is voor kalibratie.
5. Open het venster/de deur gedurende 2 seconden, de rode **LED begint snel te knipperen**.
6. Sluit het raam/de deur en **wacht tot de LED van knipperpatroon verandert** - hij gaat langzaam knipperen (binnen 2 seconden).
7. Wanneer de LED langzaam knippert, **opent u** het venster/de deur weer gedurende 2 seconden om de geregistreerde magnetische veldwaarden te bevestigen.
8. **Sluit het venster/de deur en wacht**. Nadat de kalibratie binnen 2 seconden is bevestigd, **zal** de LED met een lang licht **bevestigen dat** de kalibratie geslaagd is en vervolgens uitgaan.
9. In F-Link verandert de kalibratiestatus in "**OK**". Gebruik Opslaan om op te slaan.

Tabellen met afstandswaarden voor activatie en deactivatie van de detector bij gebruik van de meegeleverde ferrietmagneet (waarden kunnen variëren bij gebruik van andere permanente magneten).

As	***X***	***Y***	***Z***
Activatie afstand (mm)	*11*	*10*	*23*
Deactivatie afstand (mm)	*8*	*8*	*18*

*Tabel 1: Afstanden voor activatie/deactivatie van een detector geïnstalleerd aan **een niet-magnetisch oppervlak.***

As	***X***	***Y***	***Z***
Activatie afstand (mm)	*9*	*10*	*25*
Deactivatie afstand (mm)	*7*	*8*	*20*

*Tabel 2: Afstanden voor activatie/deactivatie van een detector die aan **een magnetisch oppervlak** geïnstalleerd is.*

Testen van de detector

In de servicemodus van het bedieningspaneel geeft de LED-indicator van de detector elke activatie aan (max. 24 uur). Individuele activaties van detectoren kunnen in het **F-Link** programma, op het tabblad ***Diagnose***, gecontroleerd worden.

In de normale bedrijfsmodus van de detector wordt de activatie niet gesignaleerd.

Batterij vervangen

Het systeem stuurt automatisch een rapport als de batterij bijna leeg is. Vergeet niet om het systeem in de servicemodus te zetten voordat u de batterijen vervangt (anders gaat er een sabotagealarm af). de batterijen (anders gaat er een sabotage alarm af). Controleer de juiste werking van de detector na het vervangen van de batterijen.

Technische specificaties

Voeding	*1x alkalinebatterij, type: AAA (LR03, 1,5 V / 1,2 Ah) Waarschuwing batterijen zijn niet inbegrepen.*
Typische levensduur van batterijen	*ongeveer 2 jaar (max. 10 activaties per dag)*
LowBatt status	*<0,95 V*
Nominale stroomafname	*50 µA*
Maximaal stroomverbruik	*30 mA*
Communicatie frequentie	*868,1 MHz, JABLOTRON-protocol*
Maximaal radiofrequent vermogen (ERP)	*<25 mW*
Communicatiebereik	*ca. 500 m (open gebied)*
Afmetingen zendergedeelte	*20 x 86 x 20 mm*
Afmetingen magneetgedeelte	*16 x 55 x 15 mm*
Gewicht (zonder batterij)	*25 g*
Classificatie	*beveiligingsklasse 3 / milieuklasse II (volgens EN 50131-1)*
Omgeving	*Algemeen binnen*
Bedrijfstemperatuurbereik	*-10 °C tot +40 °C*
Gemiddelde operationele vochtigheid	*75 % RH, niet-condenserend*
Certificatie-instantie	*Trezor Test s.r.o. (nr. 3025), Kiwa Nederland b. v.*
Voldoet aan	*EN 50131-2-6, EN 50131-5-3, EN 50131-6, ETSI EN 300 220-2, T 031, EN 50130-4, EN 55032, EN 62368-1, EN IEC 63000*
Kan worden bedreven volgens	*ERC/REC 70-03*
Aanbevolen schroef	*2x ø 3,5 x 40 mm (platte kop)*

JABLOTRON a.s. verklaart hierbij dat het product JA-153M, JA-153M-AN, JA-153M-BR, JA-153M-GR in overeenstemming is met de relevante harmonisatiewetgeving van de Unie: Richtlijnen nr.: 2014/53/EU, 2014/35/EU, 2014/30/EU, 2011/65/EU als het wordt gebruikt zoals bedoeld. Het origineel van de conformiteitsbeoordeling kunt u vinden op www.jablotron.com - Sectie Downloads.

Opmerking: Als u dit product op de juiste manier weggooit, spaart u waardevolle hulpbronnen en voorkomt u potentiële negatieve gevolgen voor de volksgezondheid en de Omgeving, die anders zouden kunnen ontstaan door onjuiste afvalverwerking. Lever het product in bij de dealer of neem contact op met uw gemeente voor meer informatie over het dichtstbijzijnde inzamelpunt.