JA-120E-WH, JA-120E-BK
Sběrnicový venkovní přístupový modul s RFID a NFC čtečkou

*Výrobek je komponentem systému **JABLOTRON.** Venkovní čtečka obsahuje 2 čtecí zóny a umožňuje současně kombinaci technologií 125 kHz (RFID) a 13,56 MHz (MIFARE® Classic) současně. Čtečku bezdotykových čipů lze použít k aktivaci PG výstupu a tím např. k ovládání přístupu (dveřního zámku). Disponuje pouze čtecí plochou a optickou signalizací stavu. Výrobek je určen pro montáž proškoleným technikem s platným certifikátem Jablotronu. **Výrobek je kompatibilní s ústřednami JA-100K, JA-101K, JA-103K, JA-106K a JA-107K.***

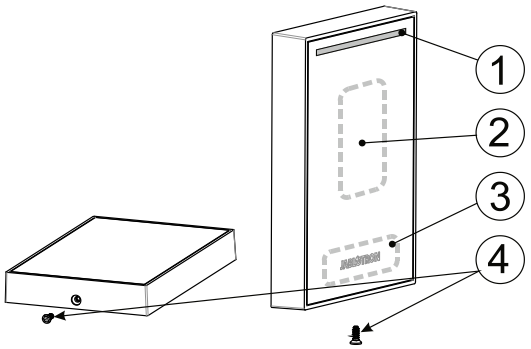

*Obr 1: **1** – LED indikátor, **2** – čtecí zóna 125 kHz, **3** – čtecí zóna 13,56 MHz, **4** – aretační šroubek*

Instalace

1. Namontujte montážní podložku pomocí 2 vrutů na připravené místo.
2. Kabel čtečky protáhněte otvorem v montážní podložce.
3. Nasaďte čtečku na aretační výstupky na horní hraně zadního plastu (obr. 2) a zaklopte až zřetelně cvakne aretace na dolní hraně.
4. Čtečku poté zajistěte aretačním šroubkem (4)
5. Zapojte kabel čtečky ke sběrnici např. pomocí svorkovnice JA-110Z-x a montážní krabice JA-19xPL

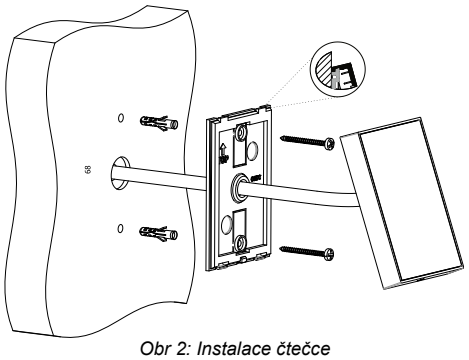

Obr 2: Instalace čtečce

Připojování sběrnice provádějte vždy při zcela vypnutém napájení systému.

6. Dále se řiďte instalačním manuálem ústředny. Základní postup:
   a. Po zapnutí žlutá LED (1) blikáním indikuje, že čtečka není přiřazena do systému.
   b. V programu ***F-Link*** vyberte v kartě ***Periferie*** požadovanou pozici a tlačítkem *Přiřadit* zapněte režim učení.
   c. Vyberte možnost *Naučit nepřiřazené*, ze seznamu nepřiřazených periferií vyberte požadovanou čtečku a dvojklikem ji přiřaďte, tím se čtečka naučí a žlutá LED zhasne.

Poznámky:

- *Učení lze provést i zadáním sériového čísla v programu F-Link. Číslo je nalepeno na zadní straně DPS. Zadávají se všechny číslice (vzor sériového čísla: 1400-00-0000-0001).*
- *Chcete-li výrobek ze systému odebrat, vymažte jej z příslušné pozice v ústředně.*
- *V případě umístění čtečky mimo střežený prostor použijte oddělovač sběrnice JA-110T*
- *Pro montáž čtečky na instalační krabici KU68 použijte adaptér WRE-KU68 WH (BK).*
- *Pro povrchovou montáž s přívodem pomocí instalační lišty použijte montážní krabici WRE-SC-WH (BK)*

Nastavení vlastností

Provádí se programem F-Link – karta ***Periferie***. Na pozici čtečky použijte ***Vnitřní nastavení.***

Výběr akce:

Indikuje sekci: Signalizuje stav přiřazené sekce

Indikuje PG: Signalizuje stav přiřazeného PG výstupu

Indikuje PG inverzně: Signalizuje stav přiřazeného PG inverzně

Indikuje stav systému: Signalizuje stavy systému (poplachy, poruchy) dle nastavení signalizace v sekcích.

Akce autorizací:

Příchodové zpoždění: - Autorizace na čtečce spustí příchodové zpoždění v sekci, do které je přiřazena, pokud je sekce zajištěna.

Ovládá PG: Určuje, která PG budou po autorizaci ovládána. Takto vybrané PG musí mít nastavený parametr „Impulz“ nebo „Změň“ (nastavení viz ***PG výstupy/Funkce***). Na jedné čtečce je možno pouhou autorizací aktivovat více PG výstupů současně.

Ovládá sekci: Autorizace na čtečce změní stav nastavených sekcí

Poznámka: k zajištění sekce nedojde, pokud je v sekci signalizována příčina bránící v zajištění (aktivní detektor, porucha).

Akustická signalizace:

Poplach: Zapíná akustickou signalizaci poplachu

Příchodové zpoždění: Zapíná akustickou signalizaci příchodového zpoždění

Odchodové zpoždění: Zapíná akustickou signalizaci odchodového zpoždění při plném zajištění

Změna stavu: Zapíná akustickou signalizaci změny stavu (zaj/ odj, vyp/ zap) dle nastavení parametru „Výběr akce“

Potvrzení přečtení karty: Zapíná akustickou signalizaci potvrzující přečtení karty.

Nastavení optické indikace:

Trvalá indikace: čtečka indikuje trvale

Změnou stavu: čtečka opticky indikuje všechny změny v systému dle nastavení parametru „Výběr akce“ Po probuzení indikuje po dobu 8 s.

Po platné autorizaci: po platné autorizaci čtečka indikuje po dobu 8 s a zároveň může provést akci nastavenou v parametru „Akce autorizací“.

Signalizace v sekcích:

Zaškrtnutím lze vybrat sekce, pro které bude čtečka signalizovat podle nastavení akustické signalizace vybraných sekcí.

Režim DEN / NOC:

Umožňuje nastavit různou intenzitu podsvícení a hlasitost akustické signalizace pro režimy ústředny Den a Noc.

Čtečka karet:

Umožňuje nastavit volbu čtení čipů dle použité technologie – RFID / MIFARE®. V případě používání kombinovaných čipů lze nastavit preferovanou technologii.

Technické parametry

Typ ovládacího zařízení	*A*
Napájení	*ze sběrnice ústředny 12 V DC (8…15 V)*
Jmenovitý odběr proudu	*50 mA*
Maximální odběr proudu	*110 mA*
Krytí dle EN 60529	*IP55*
Mechanická odolnost dle EN 50102	*IK08*
Pracovní frekvence RFID	*125 kHz*
Maximální intenzita magnetického pole RFID	*-22,9 dBµA/m*
Pracovní frekvence MIFARE®	*13,56 MHz*
Maximální intenzita magnetického pole MIFARE®	*-2,7 dBµA/m*
RFID karty / čipy	*JABLOTRON 100*
MIFARE® karty / čipy	*MIFARE® Classic*
Rozměry	*96 x 67 x 19 mm*
Hmotnost	*140 g*
Délka připojovacího kabelu	*2,0 m +/- 5 %*
Rozsah pracovních teplot	*-25 °C až +60 °C*
Průměrná provozní vlhkost	*75 % RH, bez kondenzace*
Prostředí	*venkovní všeobecné*
Klasifikace	*stupeň zabezpečení 2 / třída prostředí IV*
Certifikační orgán	*Trezor Test s.r.o. (č. 3025)*
Dále splňuje	*ETSI EN 301 489-1, ETSI EN 300 330, EN 50131-3, EN 50130-4, EN 55032, EN IEC 62368-1, EN IEC 63000*
Podmínky provozování	*ČTÚ č. VO-R/10*
Doporučený vrut	*2x ø 3,5 mm (půlkulatá hlava)*

MIFARE® je registrovaná obchodní známka společnosti NXP B.V. Společnosti NXP B.V. a JABLOTRON a.s. nejsou nijak přidruženy.

JABLOTRON a.s. prohlašuje, že výrobek JA-120E-WH a JA-120E-BK je navržen a vyroben ve shodě s harmonizačními právními předpisy Evropské unie: směrnice č.: 2014/30/EU, 2014/35/EU, 2014/53/EU, 2011/65/EU, je-li použit dle jeho určení. Originál prohlášení o shodě je na www.jablotron.com v sekci Ke stažení.

Poznámka: Výrobek, ačkoliv neobsahuje žádné škodlivé materiály, nevyhazujte do odpadků, ale předejte na sběrné místo elektronického odpadu. Podrobnější informace na www.jablotron.com v sekci Ke stažení.

JABLOTRON a.s.
Pod Skalkou 4567/33 | 46601 | Jablonec n. Nisou
Czech Republic | www.jablotron.com