JA-122E Manipulator zewnętrzny z czytnikiem kart RFID

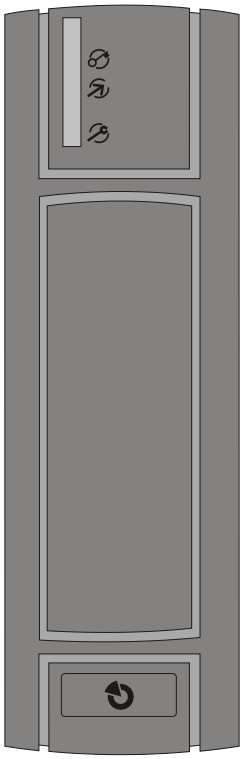

*Manipulator JA-122E jest zewnętrznym przewodowym czytnikiem kart przeznaczonym do współpracy z systemami **JABLOTRON 100.** Może być wykorzystany do aktywacji wyjścia PG, w celu kontrolowania dostępu do strefy np. poprzez sterowanie elektro zaczepem Manipulator posiada wbudowany czytnik kart RFID oraz diody LED wskazujące status czytnika. Urządzenie powinno być instalowane poprzez wykwalifikowanego instalatora.*

Montaż

1. Odkręć śrubę od dołu trzymającą plastikową obudowę (6).
2. Zamontuj podstawę czytnika do ściany lub innego podłoża, tak aby sprężynka od sabotażu była prawidłowo dociśnięta po zamknięciu obudowy (5).
3. Przeprowadź przewód podłączeniowy poprzez plastikowa podstawę.
4. Podłącz przewód magistralowy bus wraz z magistralą bus przy użyciu rozgałęźników magistrali JA-110Z-A(B,C) oraz puszki montażowej JA-190PL

Należy zawsze odłączać zasilanie, w momencie podłączania urządzenia do magistrali BUS

5. Procedura logowania urządzeń jest opisana instrukcji instalacji centrali JA-100:
   a. Po podłączeniu czytnika, żółta dioda LED (3) miga sygnalizując, iż czytnik nie jest zaprogramowany do systemu.
   b. W programie **F-Link** należy wybrać zakładkę **Urządzenia** oraz wybrać pozycję dodawania nowego urządzenia.
   c. Naciśnij sprężynkę sabotażu (5), urządzenie zostanie przypisane do systemu, a żółta dioda zostanie zgaszona.
6. Zamknij obudowę i przykręć śrubę trzymająca obudowę czytnika (6).

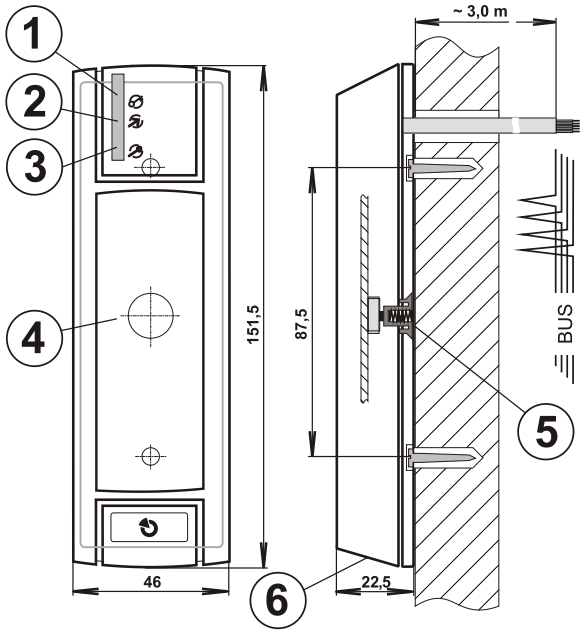

Rys: 1 – czerwona LED wskazuje uzbrojenie systemu, 2 – zielona LED wskazuje rozbrojenie systemu, 3 – żółta LED wskazuje uszkodzenie lub tryb serwisowy, 4 – miejsce przykładania karty, 5 – wyłącznik sabotażowy; 6 – śruba trzymająca obudowę

Ustawienia wewnętrzne

W zakładce Urządzania, w kolumnie Ustawienia wewnętrzne należy użyć przycisku **Wejście** w celu zmiany parametrów czytnika:

***Sygnalizacja czasu na wejście**:* Akustyczna sygnalizacja odliczania czasu na wejście w strefie w której jest przypisany czytnik JA-122E. Opcja ta jest dostępna tylko gdy załączona jest opcja Autoryzacja PG

***Autoryzacja PG**:* Jeżeli strefa do której jest przypisany czytnik jest uzbrojona, przyłożenie karty spowoduje włączenie odliczania czasu na wejście, i aktywację wyjścia PG, odpowiednio do funkcji zaprogramowanej w zakładce wyjścia PG.

***Sterowanie PG**:* Wybór wyjścia PG obsługiwanego przez czytnik. Wyjście to musi mieć ustawione parametry w zakładce Wyjścia PG. Czytnik JA-122E umożliwia sterowanie kilkoma wyjściami PG równocześnie, natomiast każde z wyjść PG może być kontrolowane poprzez dwa czytniki RFID.

Sygnalizacja optyczna czytnika:

Wskazuje status strefy do której czytnik został przypisany. Czerwona dioda informuje iż strefa jest uzbrojona, zielona wskazuje iż strefa jest rozbrojona.

Diody wyłączone: Sygnalizacja optyczna jest wyłączona.

Diody czasowo włączone Sygnalizacja optyczna informuje o statusie strefy poprzez 180 sekund, następnie zostają wyłączone. Włączenie sygnalizacji następuje po aktywacji czytnika lub po zmianie statusu strefy.

Diody włączone: Sygnalizacja optyczna jest włączona.

Dane techniczne

Zasilanie	z centrali, z magistrali bus (9–15 V)
Pobór prądu	15 mA
Klasa szczelności EN 60529	IP65
Wytrzymałośc mechaniczna EN 50102	IK08
Częstotliwość RFID	125 kHz
Obsługiwane karty RFID	Jablotron 100 i EM Unique 125 kHz
Wymiary	46 x 151.5 x 22.5 mm
Długość przewodu podłączeniowego	3.0 m
Zakres temperatury pracy	-25 °C do +60 °C
Srodowisko pracy	EN 50131-1 IV. zewnętrze
Klasyfikacja	Klasa 2
Zgodny z normami	EN 50131-1, EN 50131-3, ETSI EN 300330, EN 50130-4 EN 55022, EN 60950-1

Firma JABLOTRON ALARMS a.s. oświadcza niniejszym, że urządzenie JA-122E zgodne jest z wymaganymi przepisami harmonizacyjnymi Unii Europejskiej: Dyrektywy nr: 2014/53/EU, 2014/35/EU, 2014/30/EU, 2011/65/EU. Oryginał oceny zgodności znajduje się na stronie www.jablotron.com – sekcja Materiały do pobrania.

Uwaga: Pomimo, że produkt nie zawiera żadnych niebezpiecznych materiałów, po zakończeniu użytkowania produktu, prosimy o jego zwrot do producenta lub dystrybutora

JABLOTRON ALARMS a.s.
Pod Skalkou 4567/33 | 46601 | Jablonec n. Nisou
Czech Republic | www.jablotron.com